QUINTANA ROO

FORMATO DE ACTA ENTREGA- RECEPCIÓN
OBRAS Y SERVICIOS POR CONTRATO

SUBDELEGACIÓN
SANTA MARIA PONIENTE
MUNICIPIO
FELIPE CARRILLO PUERTO
QUINTANA ROO
2016 - 2018

Con fundamento en los artículos 60 y 62 de la Ley de Obras Públicas y Servicios Relacionados con las mismas del Estado de Quintana Roo, así como el 135 de su Reglamento; se levanta la siguiente Acta de Entrega-Recepción

Ejecutor del Gasto	DIRECCION DE OBRAS PUBLICAS
Cédula y Nombre de la Obra	2IV2328040 .- CONSTRUCCION DE COMEDOR ESCOLAR EN LA ESCUELA PRIMARIA IGNACIO RAMIREZ LOPEZ

Municipio: FELIPE CARRILLO PUERTO Localidad: SANTA MARIA PONIENTE, Q.ROO

Origen del Recurso: Estatal ( ) Federal ( ) Municipal (X) Mezcla ( ) Fondo o Convenio RAMO 33.- FISM

Siendo las 10:30 a. m. horas del día 7 del mes de FEBRERO del año 2018

Los representantes de las Entidades Municipales y Comité de Obra, con el objeto de verificar la terminación y cumplimiento de las especificaciones técnicas y la entrega formal por parte de la empresa SERVICIOS DE INGENIERIA OBRAS Y PROYECTOS S.A. DE C.V. representada por el ING. EDGAR GILBERTO BUENFIL GONZALEZ en su caracter de ADMINISTRADOR UNICO; la Dependencia Ejecutora representada por el ING. JEREMIAS CABRERA BASTO Director de Obras Publicas, asistido por su Residente de Obra C. ING. JEREMIAS GEOVANNY CABRERA FERNANDEZ, quienes reciben a satisfacción los trabajos consistentes en : CAP.I.-PRELIMINARES, CAP.II.- CIMENTACION, CAP.III.- MURO, CADENA Y CASTILLOS, CAP. IV.- CUBIERTA, CAP.V.- ACABADO Y RECUBRIMIENTO, CAP.VI.- INSTALACION HIDROSANITARIA, CAP.VII.-INSTALACION ELECTRICA, CAP.VIII.- CANCELERIA Y HERRERIA, CAP.IX.- PINTURA, CAP.X.-OBRA EXTERIOR, CAP.XI.- CONCEPTOS EXTRAORDINARIOS.

DESCRIPCION DEL PROYECTO: EN ESTA OBRA SE CONTEMPLAN LOS TRABAJOS DE: LIMPIEZA Y TRAZO, EXCAVACIÓN PARA CIMENTACIÓN, RELLENO CON MATERIAL DE EXCAVACIÓN Y BANCO, CIMIENTO DE MAMPOSTERÍA, DADO DE CONCRETO REFORZADO, ZAPATAS DE CONCRETO REFORZADO, CADENAS DE DESPLANTE, MURO DE BLOCK, CASTILLOS, CADENAS DE NIVELACIÓN, TRABES DE CONCRETO REFORZADO, COLUMNA DE CONCRETO REFORZADO, LOSA DE VIGUETA Y BOVEDILLA, CALCRETO, FIRME DO CONCRETO, APLANADO EN MURO Y PLAFONES, PISO CERÁMICO, RAMPA PARA DISCAPACITADOS, INSTALACIONES HIDROSANITARIAS, ELÉCTRICAS, CANCELERÍAS DE ALUMINIO, LÍNEA PESADA, PINTURA EN MUROS, ELABORACIÓN DE LOGOS PARA DISCAPACITADOS Y RÓTULOS DE COMEDOR

Información contractual

No. De contrato:	OP-FCP-FISMDF17-LP-43/2017	Importe con IVA incluido:	1'872,022.50
Garantía de anticipo	1828740	Importe:	$ 561,606.75
Garantía de cumplimiento:	1828745	Importe:	$ 187,202.25
Fianza de vicios ocultos:	1879481	Importe:	$ 160,929.46
Fecha de inicio de contrato:	28 DE AGOSTO DEL 2017	Fecha de inicio real:	04 DE SEPTIEMBRE DE 2017
Fecha de terminación de contrato:	25 DE DICIEMBRE DEL 2017	Fecha de terminación real:	30 DE DICIEMBRE DE 2017

En caso de existir Convenio Modificatorio

No. De convenio modificatorio:	CM-01-OP-FCP-FISMDF17-LP-43/2017	Fecha de Convenio:	1 DE DICIEMBRE DE 2017
Plazo de ejecución:	118 DIAS	Importe final contratado:	1'609,294.55

SEQ
SERVICIOS EDUCATIVOS
DE QUINTANA ROO
ESCUELA PRIMARIA
"IGNACIO RAMIREZ LOPEZ"
TURNO MATUTINO
23DPR0112I
ZONA ESCOLAR 065
SANTA MARIA PONIENTE, Q. ROO

Graciliana Yuican

FORMATO DE ACTA ENTREGA- RECEPCIÓN
OBRAS Y SERVICIOS POR CONTRATO

SUBDELEGACIÓN
SANTA MARIA PONIENTE
MUNICIPIO
FELIPE CARRILLO PUERTO
QUINTANA ROO
2015 - 2018

Estimaciones

Número de Estimación	Importe de las Pagadas Con IVA	Importe con IVA de las Pendientes de Pago
1	$ 38,618.12	
2	$ 229,628.37	
3	$ 677,428.78	
4 (FINIQUITO)		$ 663,619.28
Sumas	$ 945,675.27	$ 663,619.28
Inversión Ejercida	$ 1,609,294.55	

la empresa SERVICIOS DE INGENIERIA OBRAS Y PROYECTOS S.A. DE C.V. y la DIRECCION DE OBRAS PUBLICAS declaran, que se entregan los planos correspondientes a la construcción final, mantenimiento correspondiente y funcionamiento de bienes instalados. Se hace constar que el archivo de documentos derivados de la realización de los trabajos fue entregado a la Residencia de Obra.

La presente Acta no exime a la Empresa de los defectos y vicios ocultos que puedan surgir en el transcurso de 12 meses respecto de los trabajos efectuados de acuerdo al artículo 60 y el 62 de la Ley de Obras Públicas y Servicios Relacionados con las Mismas del Estado de Quintana Roo, obligándose a corregir las deficiencias detectadas sin costo alguno para el Estado, Municipio o la Federación según sea el caso, por concepto de defectos y vicios ocultos. Para lo cual exhibirá una póliza de fianza expedida por institución legalmente autorizada.

Leída la presente por las partes y enteradas de su contenido y alcance legal, la ratifican y firman las personas que en ella intervienen.

Entrega-Recepción

Entrega por la Empresa
SERVICIOS DE INGENIERIA OBRAS Y PROYECTOS S.A. DE C.V.

ING. EDGAR GILBERTO BUENFIL GONZALEZ
Administrador Unico
Nombre y Firma

Recibe por la Ejecutora
Por la Direccion de Obras Publicas

ING. JEREMIAS GIOVANNY CABRERA FERNANDEZ
Residente de Obra
Nombre y Firma

SEQ
SERVICIOS EDUCATIVOS DE QUINTANA ROO
ESCUELA PRIMARIA "IGNACIO RAMIREZ LOPEZ"
TURNO MATUTINO
23DPR0112L
ZONA ESCOLAR 005
SANTA MARIA PONIENTE, Q. ROO

Testigos

Por el Comité de Obra

C. GRACILIANA YAM CAN
Presidenta del comité de obra
Nombre, Cargo y Firma

Por el Órgano de Control

Contraloría Municipal
Nombre, Cargo y Firma

Por la Normativa conservación y mantenimiento

NOE M. GOMEZ HERNANDEZ
DIRECTOR DE LA ESCUELA

Por Parte De La Escuela

supervision escolar

SUBDELEGACIÓN
SANTA MARIA PONIENTE
MUNICIPIO
FELIPE CARRILLO PUERTO
QUINTANA ROO
2016 - 2018

QUINTANA ROO

FORMATO DE ACTA ENTREGA- RECEPCIÓN PARA LA OPERACIÓN, CONSERVACIÓN Y MANTENIMIENTO DE OBRA PÚBLICA

Con fundamento en los artículos 64 y 65 de la Ley de Obras Públicas y servicios relacionados con las mismas del estado de Quintana Roo, artículo 47 fraccion IV de la Ley de Responsabilidades de los Servidores Públicos del Estado y demás disposiciones normativas vigentes aplicables, se lleva a cabo el siguiente acto de Entrega-Recepción para la Operación, Conservación y Mantenimiento.

Ejecutor de de la Obra DIRECCION DE OBRAS PUBLICAS

Cédula y Nombre de la Obr 2IV2328040 .- CONSTRUCCION DE COMEDOR ESCOLAR EN LA ESCUELA PRIMARIA IGNACIO RAMIREZ LOPEZ

Municipio: FELIPE CARRILLO PUERTO **Localidad:** SANTA MARIA PONIENTE, Q.ROO

Origen del Recurso: Estatal ( ) Federal ( ) Municipal (X) Mezcla ( ) **Fondo o Convenio** RAMO 33.- FISM

Siendo las 10:30 A.M. horas del día 7 del mes de FEBRERO del año 2018; los representantes de las Entidades y/o Municipales se reunieron con el objeto de formalizar por parte de la Direccion de Obras Publicas representada por el C. ING. JEREMIAS GEOVANNY CABRERA FERNANDEZ en su carácter de Residente de obra, la entrega para su Operación, Conservación y Mantenimiento de la obra CONSTRUCCION DE COMEDOR ESCOLAR EN LA ESCUELA PRIMARIA IGNACIO RAMIREZ LOPEZ a la Direccion de la Escuela IGNACIO RAMIREZ LOPEZ representada por el C. NOE M. GOMEZ HERNANDEZ en su carácter de DIRECTOR DE LA ESCUELA IGNACIO RAMIREZ LOPEZ.

DESCRIPCION DEL PROYECTO: EN ESTA OBRA SE CONTEMPLAN LOS TRABAJOS DE: LIMPIEZA Y TRAZO, EXCAVACIÓN PARA CIMENTACIÓN, RELLENO CON MATERIAL DE EXCAVACIÓN Y BANCO, CIMIENTO DE MAMPOSTERÍA, DADO DE CONCRETO REFORZADO, ZAPATAS DE CONCRETO REFORZADO, CADENAS DE DESPLANTE, MURO DE BLOCK, CASTILLOS, CADENAS DE NIVELACIÓN, TRABES DE CONCRETO REFORZADO, COLUMNA DE CONCRETO REFORZADO, LOSA DE VIGUETA Y BOVEDILLA, CALCRETO, FIRME DO CONCRETO, APLANADO EN MURO Y PLAFONES, PISO CERÁMICO, RAMPA PARA DISCAPACITADOS, INSTALACIONES HIDROSANITARIAS, ELÉCTRICAS, CANCELERÍAS DE ALUMINIO, LÍNEA PESADA, PINTURA EN MUROS, ELABORACIÓN DE LOGOS PARA DISCAPACITADOS Y RÓTULOS DE COMEDOR.

EL MUNICIPIO DE FELIPE CARRILLO PUERTO declara, que hace entrega de los planos correspondientes a la construccion final así como los manuales e instructivos de operación y mantenimiento correspondientes, y certificados de garantía de calidad y funcionamiento de bienes instalados.

Leída la presente por las partes y enteradas de su contenido y alcance legal, la ratifican y firman las personas que en ella intervienen.

Entrega-Recepción para Operación, Conservación y Mantenimiento

Entrega por la Ejecutora

ING. JEREMIAS GEOVANNY CABRERA FERNANDEZ
RESIDENTE DE OBRAS PUBLICAS
Nombre, Cargo y Firma

Recibe para Operación, Conservación y Mantenimiento

NOE M. GOMEZ HERNANDEZ
DIRECTOR DE LA ESC.
conservacion y mantenimiento

SEQ
SERVICIOS EDUCATIVOS DE QUINTANA ROO
ESCUELA PRIMARIA
"IGNACIO RAMIREZ LOPEZ"
TURNO MATUTINO
23DPR0112L
ZONA ESCOLAR 005
SANTA MARIA PONIENTE, Q. ROO

Testigos

Por el Comité de Obra

C. GRACILIANA YAM CAN
comité de obra
Nombre, Cargo y Firma

Parte De la escuela

Por el Órgano de Control

SUPERVISOR DE LA CONTRALORIA MUNICIPAL
Nombre, Cargo y Firma

MUNICIPIO DE FELIPE CARRILLO PUERTO

DIRECCION DE OBRAS PUBLICAS

PRESUPUESTO DEFINITIVO

OBRA: CONSTRUCCION DE COMEDOR ESCOLAR EN LA ESCUELA PRIMARIA IGNACIO RAMIREZ LOPEZ
CEDULA No: 21V2328040
LOCALIDAD: SANTA MARIA PONIENTE
CONTRATO: OP-FCP-FISMDF17-LP-43/2017
FECHA DE ELABORACION: 30 DE NOVIEMBRE DE 2017

SUBDELEGACION SANTA MARIA PONIENTE MUNICIPIO FELIPE CARRILLO PUERTO QUINTANA ROO 2015 - 2018

CLAVE	CONCEPTOS	UNIDAD	CANTIDAD	PRECIO UNITARIO	IMPORTE
0001	CAP.I.- PRELIMINARES				
5CORCUAL	CORTE EN CUALQUIER TIPO DE MATERIAL, INCLUYE: CLASIFICACION DE MATERIAL, PORCENTAJES, MAQUINARIA Y EQUIPO.	M3	47.60692	$ 400.75	$ 19,078.48
5OEX-494	LIMPIEZA, TRAZO Y NIVELACION DEL TERRENO CON INSTRUMENTOS MANUALES PARA DESPLANTES ESTABLECIENDO LOS EJES Y NIVELES DEL PROYECTO, INCLUYE: MATERIALES, MANO DE OBRA, HERRAMIENTAS Y RETIRO DE MATERIAL NO UTILIZABLE FUERA DE LA OBRA.	M2	272.02	$ 7.52	$ 2,045.59
5EXCABAÑ	EXCAVACION DE CEPAS PARA DESPLANTE EN MATERIAL TIPO "A" O "B", HASTA 1.0 M. MAXIMO DE PROFUNDIDAD, DEPOSITANDO EL MATERIAL A UN LADO DE LA CEPA, INCLUYE: AFINE DE FONDO, MANO DE OBRA Y HERRAMIENTA.	M3	98.21	$ 191.97	$ 18,853.37
5PRE-009	RELLENO CON MATERIAL PRODUCTO DE EXCAVACION O DEMOLICION (MEDIDO COMPACTO) AL PIE DE LA OBRA, COMPACTADO POR MEDIOS MANUALES (PISON DE MANO), EN CAPAS DE 20 CM.; INCLUYE: ACARREOS, AGUA, MANO DE OBRA Y HERRAMIENTA.	M3	168.78	$ 110.25	$ 18,608.00
5PRE-10S	RELLENO CON MATERIAL PRODUCTO DE BANCO (MEDIDO COMPACTO) AL PIE DE LA OBRA, COMPACTADO CON MEDIOS MANUALES (PISON DE MANO), EN CAPAS DE 20 CM, INCLUYE: MATERIAL, AGUA, MANO DE OBRA Y HERRAMIENTA.	M3	30.14	$ 344.09	$ 10,370.87
TOTAL	CAP.I.- PRELIMINARES				$ 68,956.31
0002	CAP.II.- CIMENTACION				
5CIM-001	PLANTILLA DE CONCRETO SIMPLE DE 100 KG/CM2 DE 5 CMS DE ESPESOR, INCLUYE: MATERIALES, MANO DE OBRA, HERRAMIENTA Y EQUIPO.	M2	127.82	$ 162.92	$ 20,824.44
5CIM-004	CIMIENTO DE MAMPOSTERIA A BASE DE PIEDRA DE LA REGION ASENTADA CON MORTERO CEMENTO-CAL-POLVO, EN PROPORCION 1:2:6, CORONA DE 30 CM. DE ANCHO PROMEDIO, ACUÑADA, PLOMEADA Y ENTRAÑADA A DOS CARAS, HASTA 1.00 METRO MAXIMO DE ALTURA, INCLUYE: MATERIALES, MANO DE OBRA Y HERRAMIENTAS.	M3	17.68	$ 1,794.73	$ 31,730.82
5OEX-403	DADO DE 20x45 CM. DE F'C=250 KG/CM2 ARMADO CON 8 VARILLAS DE 1/2" Y ESTRIBOS DE 1/4" A/C 15 CM, ACABADO COMUN, INCLUYE: PRUEBA DE LABORATORIO, VIBRADO, CIMBRA A 4 CARAS, MANO DE OBRA Y HERRAMIENTA.	ML	13.00	$ 1,357.41	$ 17,646.33
5OEX-305	ZAPATA DE 1.00x1.00x0.25 M. DE SECCION CONCRETO F'C=250 KG/CM2, ARMADA CON VARILLA DE 1/2" A CADA 15 CM AMBOS SENTIDOS, INCLUYE: PRUEBAS DE LABORATORIO, CIMBRADO, COLADO, VIBRADO, MATERIALES, MANO DE OBRA Y HERRAMIENTAS.	PZA	11.00	$ 1,863.00	$ 20,493.00
5CIM-800	ZAPATA CORRIDA DE 0.80 M. DE ANCHO x 0.25 M. DE PERALTE, CONCRETO F'C=250 KG/CM2, ARMADA CON VARILLA DE 1/2" A CADA 15 CM AMBOS SENTIDOS, INCLUYE: PRUEBAS DE LABORATORIO, CIMBRADO, COLADO, VIBRADO, MATERIALES, MANO DE OBRA Y HERRAMIENTAS.	ML	39.93	$ 1,392.17	$ 55,589.35
TOTAL	CAP.II.- CIMENTACION				$ 146,283.94

SERVICIOS EDUCATIVOS DE QUINTANA ROO ESCUELA PRIMARIA "IGNACIO RAMIREZ LOPEZ" TURNO MATUTINO 21DPR0112Z ZONA ESCOLAR 035 SANTA MARIA PONIENTE, Q. ROO

MUNICIPIO DE FELIPE CARRILLO PUERTO

DIRECCION DE OBRAS PUBLICAS

PRESUPUESTO DEFINITIVO

OBRA: CONSTRUCCION DE COMEDOR ESCOLAR EN LA ESCUELA PRIMARIA IGNACIO RAMIREZ LOPEZ
CEDULA No: 2IV2328040
LOCALIDAD: SANTA MARIA PONIENTE
CONTRATO: OP-FCP-FISMDF17-LP-43/2017
FECHA: DE ELABORACION: 30 DE NOVIEMBRE DE 2017

SUBDELEGACION SANTA MARIA PONIENTE MUNICIPIO DE FELIPE CARRILLO PUERTO

CLAVE	CONCEPTOS	UNIDAD	CANTIDAD	PRECIO UNITARIO	IMPORTE
0003	CAP.III.- MURO, CADENA Y CASTILLOS				
5MCC-074	CADENA DE DESPLANTE DE 15x20 CM. F'C=150 KG/CM2, REFORZADA CON ARMEX 10-15, INCLUYE: CIMBRA, MATERIALES, MANO DE OBRA Y HERRAMIENTA.	ML	53.86	$ 255.82	$ 13,778.47
5MCC-300	CADENA DE REFUERZO INTERMEDIA EN MURO DE BLOCK DE 15x20 CM. F'C=150 KG/CM2 REFORZADA CON ARMEX 10-15, INCLUYE: CIMBRA, MATERIALES, MANO DE OBRA Y HERRAMIENTA.	ML	36.99	$ 268.02	$ 9,914.06
5MCC-002	MURO CONSTRUIDO A BASE DE BLOCK DE 15X20X40 CMS. DE SECCION, DE PRIMERA CALIDAD (QUE SOPORTE COMO MINIMO 40 KG/CM2 Y DEMOSTRADO POR EL PROVEEDOR MEDIANTE DOCUMENTO QUE LO ACREDITE) CON ACABADO COMUN, ASENTADO CON MORTERO CEMENTO-CAL-POLVO EN PROPORCION 1:2:6; INCLUYE: MATERIALES, ANDAMIOS METALICOS, MANO DE OBRA Y HERRAMIENTA.	M2	74.62	$ 315.21	$ 23,520.97
5MCC-007	CASTILLO AHOGADO EN MURO DE BLOCK HUECO DE 15x20x40 CMS, CON CONCRETO F'C=150 KG/CM2 REFORZADO CON UNA VARILLA DE 3/8", INCLUYE: MATERIALES, MANO DE OBRA Y HERRAMIENTA.	ML	55.42	$ 64.00	$ 3,546.88
5MCC-011	CASTILLO DE CONCRETO DE 15x15 CM. F'C=150 KG/CM2 REFORZADO CON ARMEX DE 10/10, INCLUYE: CIMBRA A DOS CARAS, MATERIALES, MANO DE OBRA Y HERRAMIENTA.	ML	29.16	$ 241.21	$ 7,033.68
5MCC-018	CADENA DE NIVELACION DE 15x20 CM. F'C=150 KG/CM2 ARMADO CON ARMEX 10-15, INCLUYE: CIMBRA A DOS CARAS, MATERIALES, MANO DE OBRA Y HERRAMIENTA.	ML	17.65	$ 269.47	$ 4,756.15
5MCC-019	CADENA DE CERRAMIENTO DE 15x20 CM. DE SECCION Y CONCRETO CON F'C=150 KG/CM2 ARMADA CON ARMEX 10-15, INCLUYE: CIMBRA, MATERIALES, MANO DE OBRA Y HERRAMIENTA.	ML	6.72	$ 292.10	$ 1,962.91
5OEX-585	TRABE DE 15x64 CM DE F'C=250 KG/CM2, ARMADA CON 4 VARILLAS DE 1/2" EN LA PARTE INFERIOR Y 4 EN LA PARTE SUPERIOR, ESTRIBOS DE 1/4" @ 10 CM, ACABADO COMUN, INCLUYE: PRUEBA DE LABORATORIO A CADA 6 M, CIMBRADO, HABILITADO, COLADO, VIBRADO, DESCIMBRADO, MATERIALES, MANO DE OBRA, HERRAMIENTA.	ML	43.00	$ 1,388.70	$ 59,714.10
5OEX-586	COLUMNA DE 15x40 CM. DE F'C=250 KG/CM2, ARMADA CON 8 VARILLAS DE 1/2" Y ESTRIBOS DE 1/4" @ 15 CM, ACABADO COMUN, INCLUYE: PRUEBA DE LABORATORIO A CADA 6 M, VIBRADO, CIMBRA A CUATRO CARAS, DESCIMBRADO, MANO DE OBRA Y HTIAS.	ML	31.02	$ 1,058.33	$ 32,829.40
TOTAL	CAP.III.- MURO, CADENA Y CASTILLOS				$ 157,056.62
0004	CAP.IV.- CUBIERTA				
5OEX-576	LOSA DE VIGUETA T-12-5 Y BOVEDILLA DE 20X25X56 CMS, CON CAPA DE COMPRESION DE 4 CM DE ESPESOR Y CONCRETO F'C=250 KG/CM2, REFORZADO CON MALLA ELECTROSOLDADA 10x10/6-6 Y ACERO DE REFUERZO DE 3/8" (SEGUN PLANO), INCLUYE: MICROFIBRA POLIPROPILENO PARA EL AGRIETAMIENTO "FIBRAFEST", CON NORMA ASTM C 1116, PRUEBAS				

SERVICIOS EDUCATIVOS DE QUINTANA ROO
ESCUELA PRIMARIA "IGNACIO RAMIREZ LOPEZ"
TURNO MATUTINO
23DPR0112L
ZONA ESCOLAR 005
SANTA MARIA PONIENTE, Q. ROO

MUNICIPIO DE FELIPE CARRILLO PUERTO

DIRECCION DE OBRAS PUBLICAS

PRESUPUESTO DEFINITIVO

OBRA: CONSTRUCCION DE COMEDOR ESCOLAR EN LA ESCUELA PRIMARIA IGNACIO RAMIREZ LOPEZ
CEDULA No: 2IV2328040
LOCALIDAD: SANTA MARIA PONIENTE
CONTRATO: OP-FCP-FISMDF17-LP-43/2017
FECHA DE ELABORACION: 30 DE NOVIEMBRE DE 2017

CLAVE	CONCEPTOS	UNIDAD	CANTIDAD	PRECIO UNITARIO	IMPORTE
	DE LABORATORIO A CADA 30 M2 DE LOSA, HABILITADO, CIMBRA Y DESCIMBRA DE LATERALES, COLADO, MATERIALES, MANO DE OBRA Y HERRAMIENTA.	M2	143.74	$ 955.93	$ 137,405.38
5CUB-002	PRETIL A BASE DE UNA FILA DE BLOCK HUECO DE 15X20X40 DE SECCION (VER DETALLE EN CROQUIS), ACABADO A TRES CAPAS EN SU PARTE SUPERIOR E INTERIOR UNICAMENTE Y ASENTADO CON MORTERO CEMENTO-CAL-POLVO EN PROPORCION 1:2:6, INCLUYE: PERFILACION A BASE DE REGLAS Y TUBULARES METALICOS, MATERIALES, MANO DE OBRA Y HERRAMIENTA	ML	56.40	$ 203.53	$ 11,479.09
5AYR-003	CALCRETO EN LOSA DE AZOTEA CON MORTERO CEMENTO-CAL-POLVO-GRAVA EN PROPORCION 1:18:27:36 CON PENDIENTE 1.5% Y ESPESOR DE 3 CMS EN PROMEDIO, INCLUYE: LECHADA DE CEMENTO GRIS, MATERIALES, MANO DE OBRA, HERRAMIENTA Y EQUIPO.	M2	140.93	$ 186.44	$ 26,274.99
5CUB-005	CHAPLAN DE 5x5 CMS. A BASE DE MORTERO CEMENTO-CAL-POLVO DE PIEDRA EN PROP. 1:2:6, INCLUYE: ACABADO PULIDO CON CEMENTO GRIS, MATERIALES, MANO DE OBRA Y HERRAMIENTA.	ML	61.00	$ 43.28	$ 2,640.08
5OEX-689	SUMINISTRO Y COLOCACION DE BAJANTE DE AGUAS PLUVIALES CON TUBERIA DE PVC SANITARIO DE 3", SEGUN DETALLE DE PROYECTO, INCLUYE: ACCESORIOS, MATERIALES, MANO DE OBRA Y HTTAS.	PZA	8.00	$ 294.13	$ 2,353.04
5OEX-131	BASE PARA TINACO DE 1100 LTS DE 1.30x1.30 M DE SECCION CON BLOCK DE 15X20X40 CMS Y PLACA DE CONCRETO DE 5 CMS DE ESPESOR Y CONCRETO F'C=150 KG/CM2 ARMADO CON MALLA AC DE 6x6/10-10, CON RELLENO COMPACTADO CON MATERIAL DE BANCO, APLANADO A TRES CAPAS EN CARA EXTERIOR UNICAMENTE SEGUN PLANO, INCLUYE: MATERIALES, MANO DE OBRA Y HERRAMIENTA.	PZA	1.00	$ 1,722.53	$ 1,722.53
TOTAL	CAP.IV.- CUBIERTA				$ 181,875.11
0005	CAP.V.- ACABADO Y RECUBRIMIENTO				
5PIS-028	FIRME DE CONCRETO SIMPLE F'C=150 KG/CM2 DE 5 CM. DE ESPESOR, ACABADO COMUN INCLUYE: MATERIALES, MANO DE OBRA Y HERRAMIENTA.	M2	104.52	$ 186.05	$ 19,445.95
5AYR-008	APLANADO EN MURO DE BLOCK HUECO O PLAFOND A TRES CAPAS, LA PRIMERA CAPA (RICH) CON MORTERO CG-POLVO EN PROPORCION 1:2.5, LA SEGUNDA CAPA (EMPARCHE) CON MORTERO CG-CAL-POLVO EN PROPORCION 1:2:6 Y LA TERCERA CAPA (ESTUCO) CON MORTERO CG-CAL-POLVO CERNIDO EN PROPORCION 1:1:8:9 ACABADO FINO, INCLUYE: MATERIALES, MANO DE OBRA Y HERRAMIENTA.	M2	391.15	$ 191.14	$ 74,764.41
5AYR-619	EMBOQUILLADO Y PERFILACION DE ARISTA EN PUERTAS Y VENTANAS A BASE DE MORTERO CEMENTO-CAL-POLVO, EN PROPORCION 1:2:6 Y MORTERO CEMENTO-CAL-POLVO CERNIDO EN PROPORCION 1:1:8:9, INCLUYE: REGLAS, MATERIALES, MANO DE OBRA, ANDAMIO Y HERRAMIENTA.	ML	117.76	$ 75.08	$ 8,841.42

SERVICIOS EDUCATIVOS DE QUINTANA ROO
ESCUELA PRIMARIA "IGNACIO RAMIREZ LOPEZ"
TURNO MATUTINO
23DPR0112I
ZONA ESCOLAR 005
SANTA MARIA PONIENTE, Q. ROO

SUPERVISADO
SANTA MARIA PONIENTE
MUNICIPIO DE FELIPE CARRILLO PUERTO
QUINTANA ROO
2015 - 2018

MUNICIPIO DE FELIPE CARRILLO PUERTO

DIRECCION DE OBRAS PUBLICAS

PRESUPUESTO DEFINITIVO

OBRA: CONSTRUCCION DE COMEDOR ESCOLAR EN LA ESCUELA PRIMARIA IGNACIO RAMIREZ LOPEZ
CEDULA No: 21V2328040
LOCALIDAD: SANTA MARIA PONIENTE
CONTRATO: OP-FCP-FISMDF17-LP-43/2017
FECHA: DE ELABORACION: 30 DE NOVIEMBRE DE 2017

SUBDELEGACIÓN SANTA MARIA PONIENTE MUNICIPIO QUINTANA ROO 2015 - 2018

CLAVE	CONCEPTOS	UNIDAD	CANTIDAD	PRECIO UNITARIO	IMPORTE
5OEX-805	PISO DE LOSETA CERAMICA DE 50X50 CM UNIVERSE MERCURY DE PRIMERA ASENTADO CON ADHESIVO INTERCERAMIC, JUNTAS DE BOQUILLA EN COLOR IVORY; INCLUYE: CORTES, MATERIALES, MANO DE OBRA Y HTTA.	M2	105.37	$ 463.05	$ 48,791.58
5AYR-009	APLANADO EN MUROS DE BLOCK HUECO A 2 CAPAS, LA PRIMERA CAPA (RICH) CON MORTERO CG-P EN PROPORCION 1:2.5, SEGUNDA CAPA (REBOCO) CON MORTERO CO-C-P EN PROPORCION 1:2:6, INCLUYE: MATERIALES, MANO DE OBRA Y HERRAMIENTA.	M2	11.40	$ 148.68	$ 1,694.95
5AYR-301	SUMINISTRO Y COLOCACION DE LOSETA LINEA ECONOMICA MARMOL CORDINADO O SIMILAR DE 20x30 CM. EN MURO DE BLOCK HUECO ASENTADO CON PEGAZULEJO, LECHADA DE CEMENTO BLANCO, INCLUYE: MATERIALES, MANO DE OBRA Y HERRAMIENTA.	M2	8.19	$ 320.82	$ 2,627.52
5PIS-022	SUMINISTRO Y COLOCACION DE ZOCLO DE 10 CM DE PERALTE, INCLUYE: LIMPIEZA, CORTES, CHAFLAN, LECHADA, CEMENTO BLANCO, MATERIALES, MANO DE OBRA Y HTTA.	ML	57.36	$ 101.48	$ 5,820.89
5OEX-423	FORJADO DE MESETA EMPOTRADA EN MURO DE BLOCK CON CONCRETO FC=150 KG/CM2, 6 CM DE ESPESOR, ARMADA CON VARILLA DE 3/8" A CADA 20 CM EN AMBOS SENTIDOS Y 8 CM DE ESPESOR TOTAL AL FORRAR CON LOSETA DE 20x30 CM PARA SOSTENER LAVABO, TARJA O MESA PARA COMER; INCLUYE: CIMBRADO COMUN, EMBOQUILLADO DE LOSAS EN REMATES DE ARISTAS, MATERIALES, MANO DE OBRA Y HERRAMIENTA.	M2	2.35	$ 783.97	$ 1,842.33
5PIS-015	FORJADO DE RAMPA PARA DISCAPACITADOS REFORZADO CON CONCRETO F'C=150 KG/CM2 DE 8 CM. DE ESPESOR REFORZADO CON MALLALAC, ACABADO ANTIDERRAPANTE, INCLUYE: MATERIALES, MANO DE OBRA Y HERRAMIENTA.	M2	14.64	$ 415.56	$ 6,083.80
5PIS-300	BANQUETA DE CONCRETO SIMPLE DE F'C=150 KG/CM2 DE 8 CM. DE ESPESOR, MODULADO SEGUN PLANO, ACABADO CON BROCHA DE PELO, INCLUYE: MALLALAC 6x6/10-10, JUNTAS FRIAS, ACABADO CON VOLTEADOR, CIMBRAS LATERALES, MATERIALES, MANO DE OBRA Y HTTAS.	M2	121.84	$ 317.79	$ 38,719.54
5OEX-435	FORJADO DE NARIZ EN BANQUETA DE CONCRETO F'C=150 KG/CM2, INCLUYE: CIMBRA, CONCRETO, MANO DE OBRA Y HERRAMIENTAS.	ML	76.96	$ 51.45	$ 3,959.59
TOTAL	CAP.V.- ACABADO Y RECUBRIMIENTO				$ 212,591.98
0006	CAP.VI.- INSTALACION HIDROSANITARIA				
5OEX-804	ENCOFRADO DE TUBERIAS CON CONCRETO FC=100 KG/CM2 EN UNA SECCION DE 10x10 CM, INCLUYE: MATERIALES, CIMBRA COMUN, MANO DE OBRA Y HERRAMIENTA.	ML	56.00	$ 61.48	$ 3,442.88
5OEX-592	SALIDA HIDRAULICA PARA MUEBLES CON TUBO Y ACCESORIOS DE CPVC DE 1/2", INCLUYE: CORTE APARENTE EN MURO DE BLOCK O PISO, MATERIALES, MANO DE OBRA Y HTTAS.	SAL	7.00	$ 327.01	$ 2,289.07

SERVICIOS EDUCATIVOS DE QUINTANA ROO
ESCUELA PRIMARIA "IGNACIO RAMIREZ LOPEZ"
TURNO MATUTINO
23DPR0112
ZONA ESCOLAR 005
SANTA MARIA PONIENTE, Q. ROO

MUNICIPIO DE FELIPE CARRILLO PUERTO

DIRECCION DE OBRAS PUBLICAS

PRESUPUESTO DEFINITIVO

OBRA: CONSTRUCCION DE COMEDOR ESCOLAR EN LA ESCUELA PRIMARIA IGNACIO RAMIREZ LOPEZ
CEDULA No: 2IV2328040
LOCALIDAD: SANTA MARIA PONIENTE
CONTRATO: OP-FCP-FISMDF17-LP-43/2017
FECHA: DE ELADORACIÓN 30 DE NOVIEMBRE DE 2017

SUBDELEGACIÓN SANTA MARIA PONIENTE
MUNICIPIO
QUINTANA ROO
2016 - 2018

CLAVE	CONCEPTOS	UNIDAD	CANTIDAD	PRECIO UNITARIO	IMPORTE
5HID-503	SUMINISTRO Y TENDIDO DE TUBO CPVC DE 1" PARA ALIMENTACION A TINACO, INCLUYE: CONEXION, TRAZO, RANURAS, RESANES, MATERIALES, MANO DE OBRA Y HERRAMIENTA.	ML	13.19	$ 114.88	$ 1,515.27
5OEX-551	SUMINISTRO Y TENDIDO DE TUBO CPVC DE 3/4" (19 mm) PARA RED DE ALIMENTACION DE LOS MUEBLES, INCLUYE: COLOCACION DE TUBO EN PISO, TRAZO, MATERIALES, MANO DE OBRA Y HERRAMIENTA.	ML	20.65	$ 72.32	$ 1,493.41
5OEX-562	SALIDA SANITARIA PARA LAVABO O TARJA, CON TUBERIA DE PVC DE 2" (50 mm) PARA CONEXION A RED, INCLUYE: MATERIALES, MANO DE OBRA Y HERRAMIENTA	SAL	4.00	$ 258.86	$ 1,035.44
5OEX-520	SUMINISTRO Y COLOCACION DE ACCESORIO PARA BAÑO, JABONERA, INCLUYE: MATERIALES, MANO DE OBRA Y HERRAMIENTA	PZA	3.00	$ 200.32	$ 600.96
5OEX-509	SALIDA SANITARIA Y COLOCACION DE COLADERA CON TUBERIA DE PVC DE 4" (100 MM) PARA CONEXION A RED, INCLUYE: COLADERA CUADRADA, "Y" DE PVC DE 4", MATERIALES, MANO DE OBRA Y HTTAS.	SAL	2.00	$ 342.03	$ 684.06
5OEX-001	SUMINISTRO Y COLOCACION DE COLADERA PARA DESAGUE DE 3", INCLUYE: COLADERA REDONDA, MATERIALES, MANO DE OBRA Y HTTAS.	PZA	8.00	$ 111.17	$ 889.36
5SAN-006	SUMINISTRO Y COLOCACION DE TUBERIA DE PVC SANITARIO DE 4" (100 mm), INCLUYE: MATERIALES, MANO DE OBRA Y HERRAMIENTA	ML	4.00	$ 102.94	$ 411.76
5SAN-009	SUMINISTRO Y COLOCACION DE LAVABO DE CERAMICA COLOR BLANCO MODELO LINEA ECONOMICA, INCLUYE: CESPOL DE PVC, LLAVE INDIVIDUAL PARA LAVABO, CUBRETALADROS, MANO DE OBRA Y HTTAS.	PZA	3.00	$ 1,087.94	$ 3,263.82
5HID-501	SUMINISTRO Y COLOCACION DE LLAVE DE PICO (TIPO BRONCE); INCLUYE: CONECTOR, "T" CPVC DE 1/2", LLAVE, MANO DE OBRA, HERRAMIENTA Y EQUIPO.	PZA	3.00	$ 101.00	$ 303.00
5OEX-309	SUMINISTRO E INSTALACION DE TINACO DE 1100 LTS (ECONOMICO), INCLUYE: TODOS LOS MATERIALES NECESARIOS, MANO DE OBRA Y HERRAMIENTA.	PZA	1.00	$ 3,200.58	$ 3,200.58
5OEX-407	SUMINISTRO Y COLOCACION DE TUBO DE CPVC SANITARIO DE 1" (25 mm), INCLUYE: MATERIALES, MANO DE OBRA Y HERRAMIENTA.	ML	4.84	$ 83.49	$ 404.09
5OEX-410	SUMINISTRO Y COLOCACION DE LLAVE DE PASO DE 1" TIPO ESFERA CPVC, INCLUYE: CONECTOR, "T" CPVC DE "1", LLAVE, MANO DE OBRA, HERRAMIENTA Y EQUIPO.	PZA	1.00	$ 151.44	$ 151.44
5OEX-411	SUMINISTRO E INSTALACION DE CISTERNA ROTOPLASS DE 2,800 LT, INCLUYE: EXCAVACION EN MATERIAL TIPO "C", TAPA DE CONCRETO F'C=150 KG/CM2 DE 8 CM DE ESPESOR, REFORZADA CON VARILLA DE 3/8" A/C 20 CM AMBOS SENTIDOS, BROCAL DE MAMPOSTERIA DE 30 CM DE CORONA ASENTADO SOBRE PLANTILLA DE 10				

SEQ
SERVICIOS EDUCATIVOS DE QUINTANA ROO
ESCUELA PRIMARIA "IGNACIO RAMIREZ LOPEZ"
TURNO MATUTINO
23DPR0112I
ZONA ESCOLAR 005
SANTA MARIA PONIENTE, Q. ROO

Graciela Yam Cob

MUNICIPIO DE FELIPE CARRILLO PUERTO

DIRECCION DE OBRAS PUBLICAS

PRESUPUESTO DEFINITIVO

OBRA: CONSTRUCCION DE COMEDOR ESCOLAR EN LA ESCUELA PRIMARIA IGNACIO RAMIREZ LOPEZ,
CEDULA No: 2IV2328040
LOCALIDAD: SANTA MARIA PONIENTE
CONTRATO: OP-FCP-FISMDF17-LP-43/2017
FECHA: DE ELABORACION: 30 DE NOVIEMBRE 2017

SUB DELEGACIÓN SANTA MARIA PONIENTE MUNICIPIO

CLAVE	CONCEPTOS	UNIDAD	CANTIDAD	PRECIO UNITARIO	IMPORTE
	CM DE MORTERO 1:5:10, MATERIALES, MANO DE OBRA, HERRAMIENTA (VER PLANO).	LTE	1.00	$ 22,738.69	$ 22,738.69
5SAN-017	SUMINISTRO Y COLOCACION DE TARJA DE ACERO INOXIDABLE DE DOBLE TINA C/ESCURRIDERO INCLUYE: LLAVE, CESPOL, COPLEX, MATERIALES, MANO DE OBRA Y HTTA.	PZA	1.00	$ 4,357.95	$ 4,357.95
5OEX-527	FORJADO DE POZO DE ABSORCION DE 1 M. DE DIAMETRO POR 7 M. DE PROFUNDIDAD DE SECCION, INCLUYE: BROCAL DE MAMPOSTERIA DE 30 CM DE CORONA, EXCAVACION EN CUALQUIER TIPO DE MATERIAL CON UTILIZACION DE MAQUINARIA Y/O MANUAL, TAPA DE CONCRETO DE 8 CM DE ESPESOR F'C=150 KG/CM2, ARMADO CON VARILLA DE 3/8" A/C 20 CM EN AMBOS SENTIDOS, SEGUN PLANO, MANO DE OBRA Y HERRAMIENTAS.	LTE	1.00	$ 16,117.09	$ 16,117.09
TOTAL	CAP.VI.- INSTALACION HIDROSANITARIA				$ 62,878.87
0007	CAP.VII.- INSTALACION ELECTRICA				
5OEX-420	ENCOFRADO DE TUBERIA DE 1 1/2" DE DIAMETRO, CON EXCAVACION DE 20x20 CM DE SECCION, CON MEDIOS MANUALES, CON CONCRETO FC=100 KG/CM2, SASCAB Y APROVECHANDO EL MATERIAL PRODUCTO DE EXCAVACION EN SU RELLENO FINAL, INCLUYE: AFINE DE FONDO, PLANTILLA CON MATERIAL DE BANCO, MANO DE OBRA Y HERRAMIENTA.	ML	23.90	$ 69.17	$ 1,653.16
5OEX-811	SUMINISTRO Y TENDIDO DE TUBO CONDUIT PVC DE 32 MM, INCLUYE: TRAZO, EXCAVACION, RELLENO, MATERIALES, MANO DE OBRA Y HERRAMIENTAS.	ML	31.05	$ 52.58	$ 1,632.61
5OEX-414	SUMINISTRO Y TENDIDO DE CABLE THW FORRADO # 08, CONDUMEX O SIMILAR EN CALIDAD, INCLUYE: DESPERDICIO POR INSTALACION Y CONEXIONES, MANO DE OBRA, HERRAMIENTA Y EQUIPO.	ML	63.40	$ 38.35	$ 2,431.39
5OEX-470	SUMINISTRO Y COLOCACION DE CENTRO DE CARGA QO-12, INCLUYE: MATERIALES, MANO DE OBRA Y HERRAMIENTAS.	PZA	1.00	$ 3,130.03	$ 3,130.03
5INT-009	SUMINISTRO Y COLOCACION DE INTERRUPTOR TERMOMAGNETICO DE 1x15 AMPERES.	PZA	4.00	$ 205.26	$ 821.04
5INT-010	SUMINISTRO Y COLOCACION DE INTERRUPTOR TERMOMAGNETICO DE 1x30 AMPERES.	PZA	2.00	$ 205.26	$ 410.52
5OEX-809	SUMINISTRO Y COLOCACION DE GABINETE ELECTRONICO RECTANGULAR LOUVER MONTISI DE 2x28 W, T5 LUZ FRIA 41 K, COLOR BLANCO MODELO LTL-2282/41, INCLUYE: MATERIALES, PRUEBAS, HERRAMIENTA Y MANO DE OBRA.	PZA	20.00	$ 1,465.49	$ 29,309.80
5ELE-029	SUMINISTRO Y COLOCACION DE VENTILADOR DE TECHO MARCA LINKE, INCLUYE: ELEMENTOS DE FIJACION, PRUEBAS, MANO DE OBRA Y HERRAMIENTA.	PZA	10.00	$ 2,266.98	$ 22,669.80
5OEX-574	SUMINISTRO Y COLOCACION DE VARILLA COBERWELL PARA TIERRA FISICA DE 1.50 MT. CON CONECTOR SENCILLO Y CABLE AWG DESNUDO # 08. INCLUYE: MATERIALES, MANO DE OBRA Y HTTA.	PZA	1.00	$ 412.45	$ 412.45

SEGEY
SERVICIOS EDUCATIVOS DE QUINTANA ROO
ESCUELA PRIMARIA "IGNACIO RAMIREZ LOPEZ"
TURNO MATUTINO
23DPR0112L
ZONA ESCOLAR 005
SANTA MARIA PONIENTE, Q. ROO

Evaluado Vo. Bo.

MUNICIPIO DE FELIPE CARRILLO PUERTO

DIRECCION DE OBRAS PUBLICAS

PRESUPUESTO DEFINITIVO

SUBDELEGACIÓN SANTA MARIA PONIENTE MUNICIPIO FELIPE CARRILLO PUERTO QUINTANA ROO 2015 - 2018

OBRA: CONSTRUCCION DE COMEDOR ESCOLAR EN LA ESCUELA PRIMARIA IGNACIO RAMIREZ LOPEZ
CEDULA No: 21V2328040
LOCALIDAD: SANTA MARIA PONIENTE
CONTRATO: OP-FCP-FISMDF17-LP-43/2017
FECHA: DE ELABORACION: 30 DE NOVIEMBRE DE 2017

CLAVE	CONCEPTOS	UNIDAD	CANTIDAD	PRECIO UNITARIO	IMPORTE
5ELE-020	SALIDA ELECTRICA PARA VENTILADOR CON REGISTRO DE 3x3 PULG. Y POLIFLEX DE 3/4 PULG., INCLUYE: MATERIALES, MANO DE OBRA Y HERRAMIENTA.	SAL	10.00	$ 570.07	$ 5,700.70
5OEX-690	SALIDA ELECTRICA PARA ALUMBRADO CON POLIFLEX DE 3/4", 1 CABLE #14 Y 2 #12, INCLUYE: RANURAS, RESANES, CINTA AISLANTE, CHALUPA, MATERIALES, MANO DE OBRA Y HERRAMIENTA.	SAL	34.00	$ 517.90	$ 17,608.60
5OEX-057	SALIDA ELECTRICA PARA CONTACTOS DUPLEX POLARIZADOS CON CAJA DE PVC DE 2x4" Y TUBO CONDUIT PESADO 3/4", INCLUYE: CONTACTO DUPLEX POLARIZADO, CABLE # 10 Y 12 Y TODO LO NECESARIO PARA SU CORRECTA INSTALACION, MATERIALES, MANO DE OBRA Y HTTAS.	SAL	16.00	$ 606.08	$ 9,697.28
5ELEFLO1	SALIDA ELECTRICA PARA FLOTADOR ELECTRICO PARA BOMBA DE AGUA, CON REGISTRO 4x4" PULGADAS, TUBO CONDUIT DE 3/4" Y CABLES DEL #12. INCLUYE: RANURAS, RESANES, CINTA AISLANTE, REGISTROS, MATERIALES, MANO DE OBRA Y HTTAS.	SAL	1.00	$ 1,481.02	$ 1,481.02
5OEX-808	SALIDA ELECTRICA PARA BOMBA CON POLIFLEX DE 3/4" Y CABLE DEL #10, INCLUYE: MATERIALES, MANO DE OBRA Y HERRAMIENTA.	SAL	1.00	$ 1,695.78	$ 1,695.78
TOTAL	CAP.VII.- INSTALACION ELECTRICA				$ 98,654.18
0008	CAP.VIII.- CANCELERIA Y HERRERIA				
5OEX-801	SUMINISTRO Y COLOCACION DE PUERTA ABATIBLE DE ALUMINIO LINEA PESADA EN COLOR BLANCO CON CRISTAL FILTRASOL DE 6 MM, INCLUYE: JALADERA, CERRADURA DE ALUMINIO, DEXTER PARA PUERTA, MATERIALES, MANO DE OBRA Y HERRAMIENTA.	M2	11.82	$ 2,164.05	$ 25,579.07
5OEX-800	SUMINISTRO Y COLOCACION DE CANCELERIA DE ALUMINIO COLOR BLANCO LINEA DE 3" CON CRISTAL FILTRASOL DE 6 MM, INCLUYE: ELEMENTOS DE FIJACION, PIJAS, TAQUETES, JALADERAS Y TODO LO NECESARIO PARA SU CORRECTA COLOCACION Y BUEN FUNCIONAMIENTO, MATERIAL, HERRAMIENTA, EQUIPO Y MANO DE OBRA.	M2	40.51	$ 1,546.68	$ 62,656.01
5HER-471	SUMINISTRO Y COLOCACION DE CORTINA ANTICLONICA TIPO ACORDION EN ALUMINIO BLANCO, INCLUYE: TODOS LOS ACCESORIOS PARA SU INSTALACION, MATERIALES, MANO DE OBRA Y HTTAS.	M2	52.12	$ 3,250.77	$ 169,430.13
TOTAL	CAP.VIII.- CANCELERIA Y HERRERIA				$ 257,665.21
0009	CAP.IX.- PINTURA				
5PIN-300	PINTURA VINILICA ACRILICA VINIMEX DE COMEX EN MUROS A DOS MANOS, INCLUYE: SELLADOR VINILICO, MATERIALES, MANO DE OBRA Y HERRAMIENTAS.	M2	412.35	$ 79.32	$ 32,707.60
5PIN-022	ELABORACION DE LOGO PARA DISCAPACITADOS, INCLUYE: PREPARACION DE LA SUPERFICIE, MATERIALES, MANO DE OBRA Y HTTAS.	M2	3.64	$ 680.37	$ 2,476.55

SEQ
SERVICIOS EDUCATIVOS DE QUINTANA ROO
ESCUELA PRIMARIA "IGNACIO RAMIREZ LOPEZ"
TURNO MATUTINO
23DPR0112I
ZONA ESCOLAR 005
SANTA MARIA PONIENTE, Q. ROO

MUNICIPIO DE FELIPE CARRILLO PUERTO

DIRECCION DE OBRAS PUBLICAS

PRESUPUESTO DEFINITIVO

OBRA: CONSTRUCCION DE COMEDOR ESCOLAR EN LA ESCUELA PRIMARIA IGNACIO RAMIREZ LOPEZ
CEDULA No: 2IV2328040
LOCALIDAD: SANTA MARIA PONIENTE
CONTRATO: OP-FCP-FISMDF17-LP-43/2017
FECHA: DE ELABORACION: 30 DE NOVIEMBRE DE 2017

SUBDELEGACIÓN SANTA MARIA PONIENTE MUNICIPIO FELIPE CARRILLO PUERTO QUINTANA ROO 2016 - 2019

CLAVE	CONCEPTOS	UNIDAD	CANTIDAD	PRECIO UNITARIO	IMPORTE
5EXO-006	ELABORACION DE ROTULO PARA COMEDOR ESCOLAR DE APROXIMADAMENTE 40 CM DE ALTO Y 4.00 M. DE ANCHO, GROSOR LEGIBLE, LEYENDA "COMEDOR ESCOLAR IGNACIO RAMIREZ LOPEZ", INCLUYE: REPARACION DE LA SUPERFICIE, MATERIALES, MANO DE OBRA Y HITAS.	LTE	1.00	$ 1,300.92	$ 1,300.92
5PIN-301	ELABORACION DE LOGO "VISION Y COMPROMISO" PARA COMEDOR ESCOLAR DE APROXIMADAMENTE 40 CM DE ALTO Y 60 CM DE ANCHO, LEGIBLE, INCLUYE: REPARACION DE LA SUPERFICIE, MATERIALES, MANO DE OBRA Y HITAS.	LTE	1.00	$ 769.02	$ 769.02
TOTAL	CAP.IX.- PINTURA				$ 37,254.09
0010	CAP. X.- OBRA EXTERIOR				
5CIM-004	CIMIENTO DE MAMPOSTERIA A BASE DE PIEDRA DE LA REGION ASENTADA CON MORTERO CEMENTO-CAL-POLVO, EN PROPORCION 1:2:6, CORONA DE 30 CM. DE ANCHO PROMEDIO, ACUÑADA, PLOMEADA Y ENTRAÑADA A DOS CARAS, HASTA 1.00 METRO MAXIMO DE ALTURA, INCLUYE: MATERIALES, MANO DE OBRA Y HERRAMIENTAS.	M3	2.99	$ 1,794.73	$ 5,366.24
5HERR-01	SUMINISTRO Y COLOCACION DE CERCA DE REJA PREFABRICADA CON ACERO DE 2.50 x 2.00 MTS SEGUN CROQUIS, INCLUYE: PUERTA, HERRAJES, ANCLAJES DE POSTE DE 57x57 MM, MATERIALES, HERRAMIENTA Y MANO DE OBRA.	ML	16.52	$ 1,316.94	$ 21,755.85
TOTAL	CAP. X.- OBRA EXTERIOR				$ 27,122.09
0012	CAP. XII.- CONCEPTOS EXTRAORDINARIOS				
5EXT-001	ESTUDIO DE MECANICA DE SUELOS PARA LA IDENTIFICACION DE POSIBLES FALLAS Y OQUEDADES Y DETERMINACION DE LA RESISTENCIA DEL SUELO PARA LA CIMENTACION DE LA OBRA; INCLUYE: SEIS SONDEOS A CIELO ABIERTO, EQUIPO, MANO DE OBRA E INFORME FINAL.	EST	1.00	$ 39,037.13	$ 39,037.13
5EXT-002	CORTE DE ARBOL DE 25 CM DE DIAMETRO DE TRONCO Y 6 M. DE ALTURA APROXIMADAMENTE, INCLUYE: DESGAJE, DESTRONQUE Y RETIRO DE RAMAS Y TRONCO FUERA DE LA CONSTRUCCION.	PZA	2.00	$ 857.37	$ 1,714.74
5EXT-003	MURETE DE ENRASE CON BLOCK HUECO DE CONCRETO 15x20x40 CM, ASENTADO CON MORTERO CG-CAL-POLVO EN PROPORCION 1:2:6, ACABADO COMUN, INCLUYE: RELLENAR LAS CELDAS DEL MURO DE BLOCK CON CONCRETO F'C=50 KG/CM2 A CADA 2 FILAS, MATERIALES, MANO DE OBRA Y HERRAMIENTAS.	M2	43.40	$ 508.21	$ 22,056.31
5EXT-004	CADENA AHOGADA EN LOSA DE 15x24 CM DE SECCION, CONCRETO F'C=250 KG/CM2 ARMADA CON 5 VARILLAS DE 3/8" Y ESTRIBOS DE 1/4" A/C 20 CM, ACABADO COMUN, INCLUYE: CIMBRADO, COLADO, DESCIMBRADO, MATERIALES, MANO DE OBRA Y HITAS.	ML	6.80	$ 457.04	$ 3,107.87
5EXT-005	GOTERO COLGANTE DE 2x2 CM. FORJADO CON REGLAS Y MORTERO CG:P EN PROP. 1:4, ACABADO ESTUCADO CON MORTERO CG:C:PC EN PROP: 1:18:9; INCLUYE: MATERIALES, MANO DE OBRA Y HITA.	ML	57.00	$ 138.03	$ 7,867.71
5EXT-006	SUMINISTRO Y TENDIDO DE TUBO CPVC DE 3/4" (19 MM) PARA ALIMENTACION DE CISTERNA,				

SEQ
SERVICIOS EDUCATIVOS DE QUINTANA ROO
ESCUELA PRIMARIA "IGNACIO RAMIREZ LOPEZ"
TURNO MATUTINO
23DPR0112L
ZONA ESCOLAR 005
SANTA MARIA PONIENTE, Q. ROO

MUNICIPIO DE FELIPE CARRILLO PUERTO

DIRECCION DE OBRAS PUBLICAS

PRESUPUESTO DEFINITIVO

OBRA: CONSTRUCCION DE COMEDOR ESCOLAR EN LA ESCUELA PRIMARIA IGNACIO RAMIREZ LOPEZ
CEDULA No: 21V2328040
LOCALIDAD: SANTA MARIA PONIENTE
CONTRATO: OP-FCP-FISMDF17-LP-43/2017
FECHA: DE ELABORACION: 30 DE NOVIEMBRE DE 2017

SUBDELEGACIÓN SANTA MARIA PONIENTE MUNICIPIO FELIPE CARRILLO PUERTO QUINTANA ROO 2016 - 2018

CLAVE	CONCEPTOS	UNIDAD	CANTIDAD	PRECIO UNITARIO	IMPORTE
	INCLUYE: TRAZO, EXCAVACION DE ZANJAS, MATERIALES, MANO DE OBRA Y HERRAMIENTA.	ML	58.60	$ 83.49	$ 4,892.51
5EXT-007	SUMINISTRO Y COLOCACION DE TUBO DE PVC SANITARIO DE 3" (75 mm), INCLUYE: MATERIALES, MANO DE OBRA Y HERRAMIENTA.	ML	21.78	$ 89.40	$ 1,947.13
5EXT-008	REGISTRO SANITARIO DE 40x60 CM MEDIDAS INTERIORES, CON DOS FILAS DE BLOCK DE 10x20x40 CM Y CADENA DE CONCRETO SIMPLE F'C=150 KG/CM2 DE 10x10 CM, APLANADO TRES CAPAS EN INTERIOR Y EXTERIOR, INCLUYE: TAPA DE CONCRETO F'C=150 KG/CM2 CON MARCO Y CONTRAMARCO DE ANGULO DE 1 1/4"x3/16", PINTURA VINILICA, MATERIALES, MANO DE OBRA Y HTTA.	PZA	1.00	$ 2,406.39	$ 2,406.39
5EXT-009	SUMINISTRO Y COLOCACION DE LUMINARIA DE EMPOTRAR EN PLAFON CON CRISTAL Y ACABADO COLOR BLANCO MOD. YD-1500EP/B O SIMILAR, CON FOCO AHORRADOR DE 13 W, INCLUYE: MATERIALES, MANO DE OBRA Y HTTAS.	PZA	14.00	$ 520.20	$ 7,282.80
5EXT-010	SUMINISTRO Y TENDIDO DE CABLE THW DESNUDO # 10, CONDUMEX O SIMILAR EN CALIDAD, INCLUYE: DESPERDICIO POR INSTALACION Y CONEXIONES, MANO DE OBRA, HERRAMIENTA Y EQUIPO.	ML	31.70	$ 32.31	$ 1,024.23
5EXT-011	SUMINISTRO Y COLOCACION DE BOMBA SUMERGIBLE DOMESTICA DE 0.50 HP MARCA EVANS, INCLUYE: ACCESORIOS DE CONEXION, ELEMENTOS DE FIJACION, MANO DE OBRA Y HTTA.	PZA	1.00	$ 3,359.34	$ 3,359.34
5EXT-012	SUMINISTRO E INSTALACION DE REGISTRO ELECTRICO PREFABRICADO DE 40x40x60 CM. CON TAPA DE CONCRETO CON MARCO Y CONTRAMARCO GALVANIZADO, INCLUYE: EXCAVACION, NIVELACION, FIJACION, MATERIALES, MANO DE OBRA Y HTTAS.	PZA	1.00	$ 1,270.71	$ 1,270.71
5EXT-013	SUMINISTRO Y COLOCACION DE PUERTA MIXTA (TABLERO Y LISA) BLANCA PREFABRICADA DE 0.90x2.13 M. CON MARCO DE MADERA DE 1 1/2" DE ESPESOR, CERRADURA DE SOBREPONER Y JALADERA; INCLUYE: MATERIALES, MANO DE OBRA Y HTTAS.	PZA	2.00	$ 3,611.50	$ 7,223.00
5EXT-014	FORJADO DE GUARNICION DE 10x18 CM DE SECCION, CON CONCRETO F'C=150 KG/CM2 SIN ARMAR, ACABADO PULIDO Y BOLEADA EN SU PARTE SUPERIOR, INCLUYE: PINTURA AMARILLO TRAFICO, MATERIALES, MANO DE OBRA Y HTTA.	ML	28.24	$ 279.70	$ 7,898.73
5EXT-015	DEMOLICION DE MURO DE MAMPOSTERIA DE PIEDRA DE LA REGION DE 30 CM DE ANCHO, PARA LA COLOCACION DE REJAS DE ACCESO, INCLUYE: MANO DE OBRA, ACARREO DE MATERIAL NO UTILIZABLE FUERA DE LA OBRA Y HTTAS.	M3	2.55	$ 669.12	$ 1,706.26
5EXT-016	DESMANTELAMIENTO DE CERCA DE MALLA CICLON DE 1.50 M. DE ALTURA, INCLUYE: DEMOLICION DE CADENA, DESMANTELAMIENTO DE MALLA, DESMONTE DE TUBOS, DEMOLICION DE MAMPOSTERIA Y/O DADOS PARA LA COLOCACION DE LA NUEVA CERCA DE REJACERO, MANO DE OBRA Y HTTAS.	ML	18.23	$ 143.96	$ 2,624.38

SEQ SERVICIOS EDUCATIVOS DE QUINTANA ROO ESCUELA PRIMARIA "IGNACIO RAMIREZ LOPEZ" TURNO MATUTINO 23DPR0112L ZONA ESCOLAR 005 SANTA MARIA PONIENTE, Q. ROO

Evaluilana Yau Cu

MUNICIPIO DE FELIPE CARRILLO PUERTO

DIRECCION DE OBRAS PUBLICAS

PRESUPUESTO DEFINITIVO

OBRA: CONSTRUCCION DE COMEDOR ESCOLAR EN LA ESCUELA PRIMARIA IGNACIO RAMIREZ LOPEZ
CEDULA No: 21V2328040
LOCALIDAD: SANTA MARIA PONIENTE
CONTRATO: OP-FCP-FISMDF17-LP-43/2017
FECHA: DE ELABORACION: 30 DE NOVIEMBRE DE 2017

SUBDELEGACIÓN SANTA MARIA PONIENTE MUNICIPIO FELIPE CARRILLO PUERTO QUINTANA ROO 2015 - 2018

CLAVE	CONCEPTOS	UNIDAD	CANTIDAD	PRECIO UNITARIO	IMPORTE
SEXT-017	SUMINISTRO Y COLOCACION DE PORTON DE REJACERO CUBIERTA DE POLIESTER TERMOENDURECIDO CAL. 6 DE 2.00 M DE ANCHO X 2.00 M. DE ALTURA, INCLUYE: POSTES CARGADORES DE PTR DE 3" CAL 14, HERRAJES, PASADOR, DADOS DE CONCRETO F'C=200 KG/CM2 DE 40x40x60 CM PARA ANCLAJE DE POSTES, MATERIALES, MANO DE OBRA Y HTTAS.	PZA	1.00	$ 9,595.77	$ 9,595.77
SEXT-018	SUMINISTRO Y COLOCACION DE PORTON DE REJACERO CUBIERTA DE POLIESTER TERMOENDURECIDO CAL. 6 DE 3.00 M DE ANCHO X 2.00 M. DE ALTURA, INCLUYE: POSTES CARGADORES DE PTR DE 3" CAL 14, HERRAJES, PASADOR, DADOS DE CONCRETO F'C=200 KG/CM2 DE 40x40x60 CM PARA ANCLAJE DE POSTES, MATERIALES, MANO DE OBRA Y HTTAS.	PZA	1.00	$ 11,969.47	$ 11,969.47
TOTAL	CAP. XII.- CONCEPTOS EXTRAORDINARIOS				$ 136,984.49
	SUBTOTAL				$ 1,387,322.89
	16.00% DE I.V.A				$ 221,971.66
	TOTAL PRESUPUESTO				$ 1,609,294.55

ELABORO:
EL RESIDENTE DE OBRAS PUBLICAS
ING. JEREMIAS GEOVANY CABRERA FERNANDEZ

REVISO:
EL SUPERINTENDENTE DE OBRA
ING. ADRIAN BUENFIL ORAMAS

VALIDO:
EL ADMINISTRADOR UNICO
ING. EDGAR G. BUENFIL GONZALEZ

SEQ
SERVICIOS EDUCATIVOS DE QUINTANA ROO
ESCUELA PRIMARIA "IGNACIO RAMIREZ LOPEZ"
TURNO MATUTINO
23DPR0112I
ZONA ESCOLAR 005
SANTA MARIA PONIENTE, Q. ROO

AUTORIZO:
EL DIRECTOR DE OBRAS PUBLICAS
ING. JEREMIAS CABRERA BASTO

Educativa Yao Cou

TABLA COMPARATIVA PARA LA AUTORIZACION DE VOLUMENES Y CONCEPTOS FUERA DE CATALOGO

OBRA: CONSTRUCCION DE COMEDOR ESCOLAR EN LA ESCUELA PRIMARIA IGNACIO RAMIREZ LOPEZ
LOCALIDAD: SANTA MARIA PONIENTE
CONTRATO: OP-FCP-FISMDF17-LP-43/2017

CEDULA No: 2IV2318060
FECHA DE INICIO Y TERMINO: 15 DE SEPTIEMBRE AL 30 DE DICIEMBRE DE 2017
FECHA DE ELABORACION: 30 DE NOVIEMBRE DE 2017

CLAVE	CONCEPTOS	UNIDAD	PRECIO UNITARIO	CONTRATADO		ADITIVAS		DEDUCTIVAS		DEFINITIVO	
				CANT.	IMPORTE	CANT.	IMPORTE	CANT.	IMPORTE	CANT.	IMPORTE
0001	CAP.I.- PRELIMINARES										
SCORCUAL	CORTE EN CUALQUIER TIPO DE MATERIAL INCLUYE: CLASIFICACION DE MATERIAL, PORCENTAJES, MAQUINARIA Y EQUIPO	M3	$400.75	1.82	$ 729.37	45.78692	$ 18,349.71	0.00	$ 0.00	47.60692	$19,078.48
STERR-01	CARGA Y ACARREO DE MATERIAL PRODUCTO DE EXCAVACION Y/O CORTE, EL CUAL NO ES APTO PARA LA OBRA, INCLUYE: CARGA Y ACARREO FUERA DEL AREA DE TRABAJO HASTA UN KILOMETRO DE DISTANCIA, MANO DE OBRA Y HERRAMIENTA	M3	$41.67	1.82	$ 75.84	0.00	$ 0.00	1.82	$ 75.84	0.00	$0.00
SOEX 40-	LIMPIEZA, TRAZO Y NIVELACION DEL TERRENO CON INSTRUMENTOS MANUALES PARA DESPLANTES ESTABLECIENDO LOS EJES Y NIVELES DEL PROYECTO. INCLUYE: MATERIALES, MANO DE OBRA, HERRAMIENTAS Y REJIRO DE MATERIAL NO UTILIZABLE FUERA DE LA OBRA	M2	$7.52	664.61	$ 4,997.87	0.00	$ 0.00	392.59	$ 2,952.28	272.02	$2,045.59
SEXCADAN	EXCAVACION DE CEPAS PARA DESPLANTE EN MATERIAL TIPO "A" O "B", HASTA 1.0 M. MAXIMO DE PROFINDIDAD, DEPOSITANDO EL MATERIAL A UN LADO DE LA CEPA, INCLUYE AHINE DE FONDO, MANO DE OBRA Y HERRAMIENTA	M3	$191.97	137.96	$ 26,484.18	0.00	$ 0.00	39.75	$ 7,630.81	98.21	$18,853.37
SPRE-009	RELLENO CON MATERIAL PRODUCTO DE EXCAVACION O DEMOLICION (MEDIDO COMPACTO) AL PIE DE LA OBRA, COMPACTADO POR MEDIOS MANUALES (PISON DE MANO), EN CAPAS DE 20 CM.; INCLUYE: ACARREOS, AGUA, MANO DE OBRA Y HERRAMIENTA	M3	$110.25	137.96	$ 15,218.39	30.82	$ 3,397.91	0.00	$ 0.00	168.78	$18,616.30
SPRE-105	RELLENO CON MATERIAL PRODUCTO DE BANCO (MEDIDO COMPACTO) AL PIE DE LA OBRA, COMPACTADO CON MEDIOS MANUALES (PISON DE MANO), EN CAPAS DE 20 CM, INCLUYE: MATERIAL, AGUA, MANO DE OBRA Y HERRAMIENTA	M3	$344.00	57.00	$ 19,608.00	0.00	$ 0.00	27.28	$ 9,386.78	30.14	$10,370.87
TOTAL	CAP.I.- PRELIMINARES						$ 21,747.02		$ 20,045.71		$88,956.31
0002	CAP.II.- CIMENTACION										
SCIM-001	PLANTILLA DE CONCRETO SIMPLE DE 100 KG/CM2 DE 5 CMS DE ESPESOR, INCLUYE MATERIALES, MANO DE OBRA, HERRAMIENTA Y EQUIPO	M2	$152.92	14.25	$ 2,179.11	0.00	$ 0.00	14.25	$ 2,321.60	127.82	$19,551.04
SCIM-004	CIMIENTO DE MAMPOSTERIA A BASE DE PIEDRA DE LA REGION ASENTADA CON MORTERO CEMENTO-CAL-POLVO, EN PROPORCION 1:2:6, CORONA DE 30 CM. DE ANCHO PROMEDIO, ACUNADA, PLOMEADA Y ENTRAÑADA A DOS CARAS, HASTA 1.00 METRO MAXIMO DE ALTURA, INCLUYE: MATERIALES, MANO DE OBRA Y HERRAMIENTAS	M3	$1,794.73	40.28	$ 72,291.72	0.00	$ 0.00	22.60	$ 40,560.90	17.68	$31,730.82

SEQ
SERVICIOS EDUCATIVOS DE QUINTANA ROO
ESCUELA PRIMARIA "IGNACIO RAMIREZ LOPEZ"
TURNO MATUTINO
23DPR0111
SANTA MARIA PONIENTE, Q. ROO

SUBDELEGACIÓN
SANTA MARIA PONIENTE
MUNICIPIO
FELIPE CARRILLO PUERTO
QUINTANA ROO
2016 - 2018

Graciliana Poca

TABLA COMPARATIVA PARA LA AUTORIZACION DE VOLUMENES Y CONCEPTOS FUERA DE CATALOGO

OBRA: CONSTRUCCION DE COMEDOR ESCOLAR EN LA ESCUELA PRIMARIA IGNACIO RAMIREZ LOPEZ
LOCALIDAD: SANTA MARIA PONIENTE
CONTRATO: OP-FCP-FISMDF17-LP-45/2017

CEDULA No: 21V2328040
FECHA DE INICIO Y TERMINO: 15 DE SEPTIEMBRE AL 30 DE DICIEMBRE DE 2017
FECHA DE ELABORACION: 30 DE NOVIEMBRE DE 2017

CLAVE	CONCEPTOS	UNIDAD	PRECIO UNITARIO	CONTRATADO		ADITIVAS		DEDUCTIVAS		DEFINITIVO	
				CANT.	IMPORTE	CANT.	IMPORTE	CANT.	IMPORTE	CANT.	IMPORTE
	TIPO TRAPEZOIDAL 0.30x0.80x1.00 M. DE SECCION (CORONA, BASE Y ALTURA), ACUÑADA, PLOMEADA Y ENTIRANADA A DOS CARAS, INCLUYE MATERIALES, MANO DE OBRA Y HERRAMIENTAS.	M3	$ 1,862.18	30.76	$ 57,280.66	0.00	$ 0.00	30.76	$ 57,280.66	0.00	$0.00
SCIM-006	DADO DE 30x30 CM. DE F'C=150 KG/CM2 ARMADO CON ARMEX 12/10, INCLUYE CIMBRA A DOS CARAS, MATERIALES, MANO DE OBRA Y HERRAMIENTA	ML	$ 545.89	35.00	$ 19,106.15	0.00	$ 0.00	35.00	$ 19,106.15	0.00	$0.00
SCIM-301	DADO DE 50x80x100 CM. DE F'C=150 KG/CM2 ARMADO CON ARMEX 10/10, INCLUYE: CIMBRA A DOS CARAS, MATERIALES, MANO DE OBRA Y HERRAMIENTA	PZA	$ 837.79	5.00	$ 4,188.95	0.00	$ 0.00	5.00	$ 4,188.95	0.00	$0.00
SOEX-403	DADO DE 20x45 CM. DE F'C=250 KG/CM2 ARMADO CON 8 VARILLAS DE 1/2" Y ESTRIBOS DE 1/4" A/C 15 CM, ACABADO COMUN, INCLUYE: PRUEBA DE LABORATORIO, VIBRADO, CIMBRA A 4 CARAS, MANO DE OBRA Y HERRAMIENTA	ML	$ 1,357.41	12.65	$ 17,171.24	0.35	$ 475.09	0.00	$ 0.00	13.00	$17,646.33
SOEX-935	ZAPATA DE 1.00x1.00x0.25 M. DE SECCION CONCRETO F'C=250 KG/CM2, ARMADA CON VARILLA DE 1/2" A CADA 15 CM. AMBOS SENTIDOS, INCLUYE: PRUEBAS DE LABORATORIO, CIMBRADO, COLADO, VIBRADO, MATERIALES, MANO DE OBRA Y HERRAMIENTAS.	PZA	$ 1,863.00	11.00	$ 20,493.00	0.00	$ 0.00	0.00	$ 0.00	11.00	$20,493.00
SCIM-800	ZAPATA CORRIDA DE 0.80 M. DE ANCHO x 0.25 M. DE PERALTE, CONCRETO F'C=250 KG/CM2, ARMADA CON VARILLA DE 1/2" A CADA 15 CM AMBOS SENTIDOS, INCLUYE: PRUEBAS DE LABORATORIO, CIMBRADO, COLADO, VIBRADO, MATERIALES, MANO DE OBRA Y HERRAMIENTAS.	ML	$ 1,392.17	47.74	$ 66,462.20	0.00	$ 0.00	7.81	$ 10,872.45	39.93	$55,589.75
TOTAL	CAP.II.- CIMENTACION				$ 280,139.96		$ 475.09		$ 134,531.11		$ 146,283.94
0003	CAP.III.- MURO, CADENA Y CASTILLOS										
SMCC-074	CADENA DE DESPLANTE DE 15x20 CM. F'C=150 KG/CM2, REFORZADA CON ARMEX 10-15, INCLUYE: CIMBRA, MATERIALES, MANO DE OBRA Y HERRAMIENTA	ML	$ 255.82	57.25	$ 14,655.93	0.00	$ 0.00	3.43	$ 877.46	53.86	$13,778.47
SMCC-303	CADENA DE REFUERZO INTERMEDIA EN MURO DE BLOCK DE 15x20 CM. F'C=150 KG/CM2 REFORZADA CON ARMEX 10-15, INCLUYE: CIMBRA, MATERIALES, MANO DE OBRA Y HERRAMIENTA.	ML	$ 268.02	49.69	$ 13,317.91	0.00	$ 0.00	12.70	$ 3,403.83	36.99	$9,914.08
SMCC-302	MURO CONSTRUIDO A BASE DE BLOCK DE 15X20X40 CMS. DE SECCION, DE PRIMERA CALIDAD (QUE SOPORTE COMO MINIMO 40 KG/CM2 Y DEMUSTRADO POR EL PROVEEDOR MEDIANTE DOCUMENTO QUE LO ACREDITE) CON ACABADO COMUN, ASENTADO CON MORTERO CEMENTO-CAL-POLVO EN PROPORCION 1:2:8, INCLUYE: MATERIALES, ANDAMIOS										

SEQ
SERVICIOS EDUCATIVOS DE QUINTANA ROO
ESCUELA PRIMARIA "IGNACIO RAMIREZ LOPEZ"
TURNO MATUTINO
23DPR0001Z
ZONA ESCOLAR 5
SANTA MARIA PONIENTE, Q. ROO

SUBDELEGACIÓN
SANTA MARIA PONIENTE
MUNICIPIO
FELIPE CARRILLO PUERTO
QUINTANA ROO
2016 - 2018

Graciliano Yo Cen

TABLA COMPARATIVA PARA LA AUTORIZACION DE VOLUMENES Y CONCEPTOS FUERA DE CATALOGO

OBRA: CONSTRUCCION DE COMEDOR ESCOLAR EN LA ESCUELA PRIMARIA IGNACIO RAMIREZ LOPEZ
LOCALIDAD: SANTA MARIA PONIENTE
CONTRATO: OP-FCP-FISMDF17-LP-43/2017

CEDULA No: 2IV2328040
FECHA DE INICIO Y TERMINO: 15 DE SEPTIEMBRE AL 30 DE DICIEMBRE DE 2017
FECHA DE ELABORACION: 30 DE NOVIEMBRE DE 2017

CLAVE	CONCEPTOS	UNIDAD	PRECIO UNITARIO	CONTRATADO		ADITIVAS		DEDUCTIVAS		DEFINITIVO	
				CANT.	IMPORTE	CANT.	IMPORTE	CANT.	IMPORTE	CANT.	IMPORTE
	METALICOS, MANO DE OBRA Y HERRAMIENTA.	M2	$ 315.21	85.07	$ 26,814.91	0.00	$ 0.00	10.45	$ 3,293.94	74.62	$23,520.97
SMCC-307	CASTILLO AHOGADO EN MURO DE BLOCK HUECO DE 15x20x40 CMS, CON CONCRETO F'C=150 KG/CM2 REFORZADO CON UNA VARILLA DE 3/8", INCLUYE MATERIALES, MANO DE OBRA Y HERRAMIENTA	ML	$ 64.03	64.40	$ 4,123.60	0.00	$ 0.00	8.98	$ 574.72	55.42	$3,546.88
SMCC-011	CASTILLO DE CONCRETO DE 15x15 CM. F'C=150 KG/CM2 REFORZADO CON ARMEX DE 10/10, INCLUYE: CIMBRA A DOS CARAS, MATERIALES, MANO DE OBRA Y HERRAMIENTA.	ML	$ 241.21	23.40	$ 5,644.31	5.76	$ 1,389.37	0.00	$ 0.00	29.16	$7,033.68
SMCD-018	CADENA DE NIVELACION DE 15x20 CM. F'C=150 KG/CM2 ARMADO CON ARMEX 10-15, INCLUYE: CIMBRA A DOS CARAS, MATERIALES, MANO DE OBRA Y HERRAMIENTA.	ML	$ 269.47	17.67	$ 4,761.53	0.00	$ 0.00	0.02	$ 5.38	17.65	$4,756.15
SMCD-019	CADENA DE CERRAMIENTO DE 15x20 CM. DE SECCION Y CONCRETO CON F'C=150 KG/CM2 ARMADA CON ARMEX 10-15, INCLUYE: CIMBRA, MATERIALES, MANO DE OBRA Y HERRAMIENTA.	ML	$ 292.10	7.44	$ 2,173.22	0.00	$ 0.00	0.72	$ 210.31	6.72	$1,962.91
SOEX-585	TRABE DE 15x64 CM DE FC=250 KG/CM2, ARMADA CON 4 VARILLAS DE 1/2" EN LA PARTE INFERIOR Y 4 EN LA PARTE SUPERIOR, ESTRIBOS DE 1/4" @ 10 CM, ACABADO COMUN, INCLUYE PRUEBA DE LABORATORIO A CADA 6 M, CIMBRADO, HABILITADO, COLADO, VIBRADO, DESCIMBRADO, MATERIALES, MANO DE OBRA, HERRAMIENTA	ML	$ 1,388.20	44.40	$ 61,658.28	0.00	$ 0.00	1.40	$ 1,944.18	43.00	$59,714.10
SOEX-586	COLUMNA DE 15x30 CM. DE F'C=250 KG/CM2, ARMADA CON 8 VARILLAS DE 1/2" Y ESTRIBOS DE 1/4" @ 15 CM, ACABADO COMUN, INCLUYE: PRUEBA DE LABORATORIO A CADA 6 M, VIBRADO, CIMBRA A CUATRO CARAS, DESCIMBRADO, MANO DE OBRA Y HTTAS	ML	$ 1,051.33	28.60	$ 30,068.24	2.42	$ 2,561.16	0.00	$ 0.00	31.02	$32,629.40
TOTAL	CAP.III.- MURO, CADENA Y CASTILLOS				$ 163,415.93		$ 3,950.53		$ 10,309.84		$ 157,056.62
0004	CAP.IV.- CUBIERTA										
SOEX-575	LOSA DE VIGUETA T-12.5 Y BOVEDILLA DE 20X25X56 CMS, CON CAPA DE COMPRESION DE 4 CM DE ESPESOR Y CONCRETO F'C=250 KG/CM2, REFORZADO CON MALLA ELECTROSOLDADA 10x10/9-6 Y ALERO DE REFUERZO DE 3/8" (SEGUN PLANO), INCLUYE: MICROFIBRA POLIPROPILENO PARA EL AGRIETAMIENTO "FIBRAFEST", CON NORMA ASTM C 1116, PRUEBAS DE LABORATORIO A CADA 30 M2 DE LOSA, HABILITADO CIMBRA Y DESCIMBRA DE LATERALES, COLADO, MATERIALES, MANO DE OBRA Y HERRAMIENTA	M2	$ 955.93	151.29	$ 144,622.65	0.00	$ 0.00	7.55	$ 7,217.27	143.74	$137,405.38
SCUB-002	PRETIL A BASE DE UNA FILA DE BLOCK HUECO DE 15X20X40 DE SECCION (VER DETALLE EN										

SEQ
SERVICIOS EDUCATIVOS DE QUINTANA ROO
ESCUELA PRIMARIA "IGNACIO RAMIREZ LOPEZ"
TURNO VESPERTINO
23DPR0112I
ZONA ESCOLAR 005
SANTA MARIA PONIENTE, Q. ROO

SUBDELEGACIÓN
SANTA MARIA PONIENTE
MUNICIPIO
FELIPE CARRILLO PUERTO
QUINTANA ROO
2015 - 2

Graciliano Yah Cen

TABLA COMPARATIVA PARA LA AUTORIZACION DE VOLUMENES Y CONCEPTOS FUERA DE CATALOGO

OBRA: CONSTRUCCION DE COMEDOR ESCOLAR EN LA ESCUELA PRIMARIA IGNACIO RAMIREZ LOPEZ
LOCALIDAD: SANTA MARIA PONIENTE
CONTRATO: OP-FCP-FISMDF17-LP-43/2017

CEDULA No: 2TV2328040
FECHA DE INICIO Y TERMINO: 15 DE SEPTIEMBRE AL 30 DE DICIEMBRE DE 2017
FECHA: DE ELABORACION: 30 DE NOVIEMBRE DE 2017

CLAVE	CONCEPTOS	UNIDAD	PRECIO UNITARIO	CONTRATADO		ADITIVAS		DEDUCTIVAS		DEFINITIVO	
				CANT.	IMPORTE	CANT.	IMPORTE	CANT.	IMPORTE	CANT.	IMPORTE
	CROQUIS), ACABADO A TRES CAPAS EN SU PARTE SUPERIOR E INTERIOR UNICAMENTE Y ASENTADO CON MORTERO CEMENTO-CAL-POLVO EN PROPORCION 1:2:6, INCLUYE: PERFILACION A BASE DE REGLAS Y TUBULARES METALICOS, MATERIALES, MANO DE OBRA Y HERRAMIENTA	ML	$ 203.53	56.42	$ 11,483.16	0.00	$ 0.00	0.02	$ 4.27	56.40	$11,479.09
5AYR-003	CALCRETO EN LOSA DE AZOTEA CON MORTERO CEMENTO-CAL-POLVO-GRAVA EN PROPORCION 1:18:27:36 CON PENDIENTE 1.5% Y ESPESOR DE 1 CMS EN PROMEDIO, INCLUYE: LECHADA DE CEMENTO GRIS, MATERIALES, MANO DE OBRA, HERRAMIENTA Y EQUIPO	M2	$ 186.44	151.29	$ 28,206.51	0.00	$ 0.00	10.36	$ 1,931.52	140.93	$26,274.99
5CUB-005	CHAFLAN DE 5x5 CMS A BASE DE MORTERO CEMENTO-CAL-POLVO DE PIEDRA EN PROP. 1:2:6, INCLUYE ACABADO PULIDO CON CEMENTO GRIS, MATERIALES, MANO DE OBRA Y HERRAMIENTA	ML	$ 43.26	55.82	$ 2,415.89	5.18	$ 224.19	0.00	$ 0.00	61.00	$2,640.08
5OEX-689	SUMINISTRO Y COLOCACION DE BAJANTE DE AGUAS PLUVIALES CON TUBERIA DE PVC SANITARIO DE 3", SEGUN DETALLE DE PROYECTO, INCLUYE: ACCESORIOS, MATERIALES, MANO DE OBRA Y HITAS.	PZA	$ 294.15	10.00	$ 2,941.50	0.00	$ 0.00	2.00	$ 588.26	8.00	$2,353.04
5OEX-131	BASE PARA TINACO DE 1100 LTS DE 1.30x1.30 M DE SECCION CON BLOCK DE 15X20X40 CMS Y PLACA DE CONCRETO DE 5 CMS DE ESPESOR Y CONCRETO F'C=150 KG/CM2 ARMADO CON MALLALAC DE 6x6/10-10, CON RELLENO COMPACTADO CON MATERIAL DE BANCO, APLANADO A TRES CAPAS EN CARA EXTERIOR UNICAMENTE SEGUN PLANO, INCLUYE: MATERIALES, MANO DE OBRA Y HERRAMIENTA	PZA	$ 1,722.53	1.00	$ 1,722.53	0.00	$ 0.00	0.00	$ 0.00	1.00	$1,722.53
5OEX-156	FORJADO DE GUARNICION DE 15x30 CM DE SECCION, CONCRETO F'C=150 KG/CM2, ACABADO COMUN, INCLUYE: JUNTA FRIA A CADA 6 ML, MATERIALES, MANO DE OBRA Y HERRAMIENTAS	ML	$ 243.34	104.29	$ 25,367.50	0.00	$ 0.00	0.00	$ 0.00	104.29	$25,367.50
TOTAL	CAP.IV.- CUBIERTA				$ 216,759.54		$ 224.19		$ 35,108.62		$181,875.11
0005	CAP.V.- ACABADO Y RECUBRIMIENTO										
5PIS-028	FIRME DE CONCRETO SIMPLE F'C=150 KG/CM2 DE 5 CM. DE ESPESOR, ACABADO COMUN, INCLUYE: MATERIALES, MANO DE OBRA Y HERRAMIENTA	M2	$ 186.05	123.82	$ 23,036.71	0.00	$ 0.00	19.30	$ 3,590.76	104.52	$19,445.95
5AYR-008	APLANADO EN MURO DE BLOCK HUECO O PLAFOND A TRES CAPAS, LA PRIMERA CAPA (RICH) CON MORTERO CG-POLVO EN PROPORCION 1:2.5, LA SEGUNDA CAPA (EMPARCHE) CON MORTERO CG-CAL-POLVO EN PROPORCION 1:2:6 Y LA TERCERA CAPA (ESTUCO) CON MORTERO CG-CAL-POLVO CERNIDO EN PROPORCION 1:18:5 ACABADO FINO, INCLUYE: MATERIALES, MANO DE										

SEQ SERVICIOS EDUCATIVOS DE QUINTANA ROO ESCUELA PRIMARIA "IGNACIO RAMIREZ LOPEZ" TURNO VESPERTINO 23DPR0112Z ZONA ESCOLAR 008 SANTA MARIA PONIENTE, Q. ROO

SUBDIRECCIÓN SANTA MARIA PONIENTE MUNICIPIO BENITO JUAREZ QUINTANA ROO 2017-2019

Graciliana Yah Cal

TABLA COMPARATIVA PARA LA AUTORIZACION DE VOLUMENES Y CONCEPTOS FUERA DE CATALOGO

OBRA: CONSTRUCCION DE COMEDOR ESCOLAR EN LA ESCUELA PRIMARIA IGNACIO RAMIREZ LOPEZ
LOCALIDAD: SANTA MARIA PONIENTE
CONTRATO: OP-FCP-FISMDF17-LP-43/2017

CEDULA No: 2IV2329049
FECHA DE INICIO Y TERMINO: 15 DE SEPTIEMBRE AL 30 DE DICIEMBRE DE 2017
FECHA: DE ELABORACION: 30 DE NOVIEMBRE DE 2017

CLAVE	CONCEPTOS	UNIDAD	PRECIO UNITARIO	CONTRATADO		ADITIVAS		DEDUCTIVAS		DEFINITIVO	
				CANT.	IMPORTE	CANT.	IMPORTE	CANT.	IMPORTE	CANT.	IMPORTE
	OBRA Y HERRAMENTA	M2	$ 191.14	419.82	$ 80,244.39	0.00	$ 0.00	28.67	$ 5,479.98	391.15	$74,764.41
SAYR-300	APLANADO EN MURO DE MAMPOSTERIA A TRES CAPAS, LA PRIMERA CAPA (RICH) CON MORTERO CG-POLVO EN PROPORCION 1:2.5, LA SEGUNDA CAPA (EMPARCHE) CON MORTERO CG-CAL-POLVO EN PROPORCION 1:2:6 Y LA TERCERA CAPA (ESTUCO) CON MORTERO CG-CAL-POLVO CERNIDO EN PROPORCION 1:1:8.9 ACABADO FINO, INCLUYE: MATERIALES, MANO DE OBRA Y HERRAMENTA	M2	$ 232.54	15.43	$ 3,588.06	0.00	$ 0.00	15.43	$ 3,588.06	0.00	$0.00
SAYR-312	EMBOQUILLADO Y PERFILACION DE ARISTA EN PUERTAS Y VENTANAS A BASE DE MORTERO CEMENTO-CAL-POLVO, EN PROPORCION 1:2:6 Y MORTERO CEMENTO-CAL-POLVO CERNIDO EN PROPORCION 1:1:8.9; INCLUYE: REGLAS, MATERIALES, MANO DE OBRA, ANDAMIO Y HERRAMENTA	ML	$ 75.08	122.94	$ 9,230.34	0.00	$ 0.00	5.16	$ 388.52	117.76	$8,841.82
SOEX-805	PISO DE LOSETA CERAMICA DE 50X50 CM UNIVERSE MERCURY DE PRIMERA ASENTADO CON ADHESIVO INTERCERAMIC, JUNTAS DE BOQUILLA EN COLOR IVORY; INCLUYE: CORTES, MATERIALES, MANO DE OBRA Y HTTA.	M2	$ 465.03	123.82	$ 57,334.85	0.00	$ 0.00	18.45	$ 8,543.27	105.37	$48,791.58
SAYR-309	APLANADO EN MUROS DE BLOCK HUECO A 2 CAPAS, LA PRIMERA CAPA (RICH) CON MORTERO CG-P EN PROPORCION 1:2.5, SEGUNDA CAPA (REBOCO) CON MORTERO CG-C-P EN PROPORCION 1:2:6, INCLUYE: MATERIALES, MANO DE OBRA Y HERRAMENTA	M2	$ 148.68	14.67	$ 2,181.24	0.00	$ 0.00	3.27	$ 486.19	11.40	$1,694.95
SAYR-035	GOTERO INTEGRAL EN LOSA DE 1°, INCLUYE CHAFLAN, MATERIAL, MANO DE OBRA Y HERRAMENTA	ML	$ 94.02	57.02	$ 5,360.62	0.00	$ 0.00	57.02	$ 5,360.62	0.00	$0.00
SAYR-301	SUMINISTRO Y COLOCACION DE LOSETA LINEA ECONOMICA MARMOL CORDINADO O SIMILAR DE 20X30 CM. EN MURO DE BLOCK HUECO ASENTADO CON PEGAZULEJO, LECHADA DE CEMENTO BLANCO, INCLUYE: MATERIALES, MANO DE OBRA Y HERRAMENTA.	M2	$ 320.82	14.67	$ 4,705.43	0.00	$ 0.00	6.48	$ 2,078.91	8.19	$2,626.52
SPIS-022	SUMINISTRO Y COLOCACION DE ZOCLO DE 10 CM DE PERALTE, INCLUYE: LIMPIEZA, CORTES, CHAFLAN, LECHADA, CEMENTO BLANCO, MATERIALES, MANO DE OBRA Y HTTA.	ML	$ 101.48	58.13	$ 5,899.03	0.00	$ 0.00	0.77	$ 78.14	57.36	$5,820.89
SOEX-123	FORJADO DE MESETA EMPOTRADA EN MURO DE BLOCK CON CONCRETO FC=150 KG/CM2, 5 CM DE ESPESOR, ARMADA CON VARILLA DE 3/8" A CADA 20 CM EN AMBOS SENTIDOS Y 8 CM DE ESPESOR TOTAL AL FORRAR CON LOSETA DE 20x30 CM PARA SOSTENER LAVABO, TARJA O MESA PARA COMER,										

SEQ
SERVICIOS EDUCATIVOS DE QUINTANA ROO
ESCUELA PRIMARIA "IGNACIO RAMIREZ LOPEZ"
TURNO MATUTINO
23DPR0111L
ZONA ESCOLAR 005
SANTA MARIA PONIENTE, Q. ROO

SUBDELEGACION
SANTA MARIA PONIENTE
INFORME
FECHA
2018

Gracias por la ayuda

TABLA COMPARATIVA PARA LA AUTORIZACION DE VOLUMENES Y CONCEPTOS FUERA DE CATALOGO

OBRA: CONSTRUCCION DE COMEDOR ESCOLAR EN LA ESCUELA PRIMARIA IGNACIO RAMIREZ LOPEZ
LOCALIDAD: SANTA MARIA PONIENTE
CONTRATO: OP-FCP-FISMDF17-LP-43/2017

CEDULA No: 21V2328040
FECHA DE INICIO Y TERMINO: 15 DE SEPTIEMBRE AL 30 DE DICIEMBRE DE 2017
FECHA DE ELABORACION: 30 DE NOVIEMBRE DE 2017

CLAVE	CONCEPTOS	UNIDAD	PRECIO UNITARIO	CONTRATADO		ADITIVAS		DEDUCTIVAS		DEFINITIVO	
				CANT.	IMPORTE	CANT.	IMPORTE	CANT.	IMPORTE	CANT.	IMPORTE
	INCLUYE CIMBRADO COMUN, EMBOQUILLADO DE LOSAS EN REMATES DE ARISTAS, MATERIALES, MANO DE OBRA Y HERRAMIENTA	M2	$ 763.97	3.82	$ 2,994.77	0.00	$ 0.00	1.47	$ 1,152.44	2.35	$1,842.33
5PS-215	FORJADO DE RAMPA PARA DISCAPACITADOS REFORZADO CON CONCRETO F'C=150 KG/CM2 DE 8 CM DE ESPESOR REFORZADO CON MALLALAC, ACABADO ANTIDERRAPANTE, INCLUYE: MATERIALES, MANO DE OBRA Y HERRAMIENTA	M2	$ 415.56	7.20	$ 2,992.03	7.44	$ 3,091.77	0.00	$ 0.00	14.64	$6,083.80
5OEX-409	FORJADO DE ESCALONES ACABADO TIPO LAVADO 17 CM DE PERALTE Y 35 CM DE HUELLA, ELABORADO CON CONCRETO F'C=150 KG/CM2 (VER DETALLE EN PLANO), INCLUYE: MALLALAC, CIMBRA, DESCIMBRA, MATERIALES, MANO DE OBRA Y HERRAMIENTA.	ML	$ 162.07	42.32	$ 6,858.80	0.00	$ 0.00	42.32	$ 6,858.80	0.00	$0.00
5PIS-300	BANQUETA DE CONCRETO SIMPLE DE F'C=150 KG/CM2 DE 8 CM. DE ESPESOR, MODULADO SEGUN PLANO, ACABADO CON BROCHA DE PELO, INCLUYE: MALLALAC 6x6/10-10, JUNTAS FRIAS, ACABADO CON VOLTEADOR, CIMBRAS LATERALES, MATERIALES, MANO DE OBRA Y HTTAS	M2	$ 317.79	226.52	$ 71,985.79	0.00	$ 0.00	104.68	$ 33,266.25	121.84	$38,719.54
5OEX-435	FORJADO DE NARIZ EN BANQUETA DE CONCRETO F'C=150 KG/CM2, INCLUYE: CIMBRA, CONCRETO, MANO DE OBRA Y HERRAMIENTAS.	ML	$ 51.45	63.60	$ 3,272.22	13.36	$ 687.37	0.00	$ 0.00	76.96	$3,959.59
TOTAL	CAP.V.- ACABADO Y RECUBRIMIENTO				$ 275,594.31		$ 3,779.14		$ 66,881.37		$ 212,391.98
0006	CAP.VI.- INSTALACION HIDROSANITARIA										
5OEX-864	ENCOFRADO DE TUBERIAS CON CONCRETO F'C=100 KG/CM2 EN UNA SECCION DE 10x10 CM, INCLUYE: MATERIALES, CIMBRA COMUN, MANO DE OBRA Y HERRAMIENTA	ML	$ 92.20	15.00	$ 922.20	41.00	$ 2,520.68	0.00	$ 0.00	56.00	$3,442.88
5OEX-498	ENCOFRADO DE TUBERIA DE 1/2" DE DIAMETRO, CON EXCAVACION DE 20x20 CM DE SECCION, CON MEDIOS MANUALES, CON CONCRETO F'C=100 KG/CM2, SASCAB Y APROVECHANDO EL MATERIAL PRODUCTO DE EXCAVACION EN SU RELLENO FINAL, INCLUYE: AFINE DE FONDO, PLANTILLA CON MATERIAL DE BANCO, MANO DE OBRA Y HERRAMIENTA.	ML	$ 69.17	67.05	$ 4,637.85	0.00	$ 0.00	67.05	$ 4,637.85	0.00	$0.00
5OEX-592	SALIDA HIDRAULICA PARA MUEBLES CON TUBO Y ACCESORIOS DE CPVC DE 1/2", INCLUYE: CORTE APARENTE EN MURO DE BLOCK O PISO, MATERIALES, MANO DE OBRA Y HTTAS.	SAL	$ 327.01	8.00	$ 2,616.08	0.00	$ 0.00	1.00	$ 327.01	7.00	$2,289.07
5HID-303	SUMINISTRO Y TENDIDO DE TUBO CPVC DE 1" PARA ALIMENTACION A TINACO, INCLUYE: CONEXION, TRAZO, RANURAS, RESANES, MATERIALES, MANO DE OBRA Y HERRAMIENTA	ML	$ 114.88	11.84	$ 1,360.18	1.35	$ 155.09	0.00	$ 0.00	13.19	$1,515.27

SEQ
SERVICIOS EDUCATIVOS DE QUINTANA ROO
ESCUELA PRIMARIA "IGNACIO RAMIREZ LOPEZ"
TURNO MATUTINO
23DPR0112I
ZONA SCOLAR 003
SANTA MARIA PONIENTE, Q. ROO

SUBDELEGACIÓN SANTA MARIA PONIENTE
MUNICIPIO FELIPE CARRILLO PUERTO
QUINTANA ROO
2017

Gracciliana Yau Cu

TABLA COMPARATIVA PARA LA AUTORIZACION DE VOLUMENES Y CONCEPTOS FUERA DE CATALOGO

OBRA: CONSTRUCCION DE COMEDOR ESCOLAR EN LA ESCUELA PRIMARIA IGNACIO RAMIREZ LOPEZ
LOCALIDAD: SANTA MARIA PONIENTE
CONTRATO: OP-FCP-FISMDF17-LP-43/2017

CEDULA No: 21V2328040
FECHA DE INICIO Y TERMINO: 15 DE SEPTIEMBRE AL 30 DE DICIEMBRE DE 2017
FECHA DE ELABORACION: 30 DE NOVIEMBRE DE 2017

CLAVE	CONCEPTOS	UNIDAD	PRECIO UNITARIO	CONTRATADO		ADITIVAS		DEDUCTIVAS		DEFINITIVO	
				CANT.	IMPORTE	CANT.	IMPORTE	CANT.	IMPORTE	CANT.	IMPORTE
50EX-551	SUMINISTRO Y TENDIDO DE TUBO CPVC DE 3/4" (19 mm) PARA RED DE ALIMENTACION DE LOS MUEBLES, INCLUYE: COLOCACION DE TUBO EN PISO, TRAZO, MATERIALES, MANO DE OBRA Y HERRAMIENTA.	ML	$ 72.32	2.20	$ 159.10	18.45	$ 1,334.31	0.00	$ 0.00	20.65	$1,493.41
50EX-562	SALIDA SANITARIA PARA LAVADO O TARJA, CON TUBERIA DE PVC DE 2" (50 mm) PARA CONEXION A RED, INCLUYE: MATERIALES, MANO DE OBRA Y HERRAMIENTA	SAL	$ 258.86	5.00	$ 1,294.30	0.00	$ 0.00	1.00	$ 258.86	4.00	$1,035.44
50EX-520	SUMINISTRO Y COLOCACION DE ACCESORIO PARA BAÑO, JABONERA, INCLUYE: MATERIALES, MANO DE OBRA Y HERRAMIENTA	PZA	$ 200.32	3.00	$ 600.96	0.00	$ 0.00	0.00	$ 0.00	3.00	$600.96
50EX-506	SALIDA SANITARIA Y COLOCACION DE COLADERA CON TUBERIA DE PVC DE 4" (100 MM) PARA CONEXION A RED, INCLUYE COLADERA CUADRADA, "Y" DE PVC DE 4", MATERIALES, MANO DE OBRA Y HTTAS.	SAL	$ 342.03	1.00	$ 342.03	1.00	$ 342.03	0.00	$ 0.00	2.00	$684.06
50EX-601	SUMINISTRO Y COLOCACION DE COLADERA PARA DESAGUE DE 3", INCLUYE: COLADERA REDONDA, MATERIALES, MANO DE OBRA Y HTTAS.	PZA	$ 111.17	10.00	$ 1,111.70	0.00	$ 0.00	2.00	$ 222.34	8.00	$889.36
5SAN-003	SUMINISTRO Y COLOCACION DE TUBERIA DE PVC SANITARIO DE 4" (100 mm), INCLUYE: MATERIALES, MANO DE OBRA Y HERRAMIENTA	ML	$ 102.94	8.26	$ 850.28	0.00	$ 0.00	4.26	$ 438.52	4.00	$411.76
5SAN-009	SUMINISTRO Y COLOCACION DE LAVABO DE CERAMICA COLOR BLANCO MODELO LINEA ECONOMICA, INCLUYE CESPOL DE PVC, LLAVE INDIVIDUAL PARA LAVABO, CUBRETALADROS, MANO DE OBRA Y HTTAS.		$ 1,087.94	3.00	$ 3,263.82	0.00	$ 0.00	0.00	$ 0.00	3.00	$3,263.82
5HID-501	SUMINISTRO Y COLOCACION DE LLAVE DE PICO (TEO BRONCE); INCLUYE: CONECTOR, "T" CPVC DE 1/2", LLAVE, MANO DE OBRA, HERRAMIENTA Y EQUIPO		$ 301.00	3.00	$ 903.00	0.00	$ 0.00	0.00	$ 0.00	3.00	$903.00
50EX-509	SUMINISTRO E INSTALACION DE TINACO DE 1100 LTS (ECONOMICO). INCLUYE: TODOS LOS MATERIALES NECESARIOS, MANO DE OBRA Y HERRAMIENTA.	PZA	$ 3,200.58	1.00	$ 3,200.58	0.00	$ 0.00	0.00	$ 0.00	1.00	$3,200.58
50EX-564	SUMINISTRO Y COLOCACION DE REGISTRO SANITARIO PREFABRICADO DE 40x40x60 DE SECCION EXTERIOR A BASE DE CONCRETO F'C=150 KG/CM2 DE 6 CM DE ESPESOR, INCLUYE: SELLADO PARA IMPEDIR FUGA DE GASES, EXCAVACION, TODO EL MATERIAL NECESARIO PARA SU CORRECTA INSTALACION, MANO DE OBRA Y HERRAMIENTA	PZA	$ 1,016.81	3.00	$ 3,050.43	0.00	$ 0.00	3.00	$ 3,050.43	0.00	$0.00
50EX-407	SUMINISTRO Y COLOCACION DE TUBO DE CPVC										

SEQ
SERVICIOS EDUCATIVOS DE QUINTANA ROO
ESCUELA PRIMARIA "IGNACIO RAMIREZ LOPEZ"
TURNO MATUTINO
23DPR0112L
ZONA ESCOLAR 005
SANTA MARIA PONIENTE, QR ROO

SUBDELEGACIÓN
SANTA MARIA PONIENTE
2018 - 2020

Gracias por

TABLA COMPARATIVA PARA LA AUTORIZACION DE VOLUMENES Y CONCEPTOS FUERA DE CATALOGO

OBRA: CONSTRUCCION DE COMEDOR ESCOLAR EN LA ESCUELA PRIMARIA IGNACIO RAMIREZ LOPEZ
LOCALIDAD: SANTA MARIA PONIENTE
CONTRATO: OP-FCP-FISMDF17-LP-43/2017

CEDULA No: 2IV2328040
FECHA DE INICIO Y TERMINO: 15 DE SEPTIEMBRE AL 30 DE DICIEMBRE DE 2017
FECHA DE ELABORACION: 30 DE NOVIEMBRE DE 2017

CLAVE	CONCEPTOS	UNIDAD	PRECIO UNITARIO	CONTRATADO		ADITIVAS		DEDUCTIVAS		DEFINITIVO	
				CANT.	IMPORTE	CANT.	IMPORTE	CANT.	IMPORTE	CANT.	IMPORTE
	SANITARIO DE 1" (25 mm), INCLUYE: MATERIALES, MANO DE OBRA Y HERRAMIENTA	ML	$ 83.49	44.85	$ 3,744.53	0.00	$ 0.00	40.01	$ 3,340.44	4.84	$404.09
50EX-410	SUMINISTRO Y COLOCACION DE LLAVE DE PASO DE 1" TIPO ESFERA CPVC, INCLUYE: CONECTOR, "T" CPVC DE "1", LLAVE, MANO DE OBRA, HERRAMIENTA Y EQUIPO	PZA	$ 131.44	2.00	$ 262.88	0.00	$ 0.00	1.00	$ 131.44	1.00	$131.44
50EX-411	SUMINISTRO E INSTALACION DE CISTERNA ROTOPLASS DE 2,800 LT. INCLUYE EXCAVACION EN MATERIAL TIPO "C", TAPA DE CONCRETO F'C=150 KG/CM2 DE 8 CM DE ESPESOR, REFORZADA CON VARILLA DE 3/8" A/C 20 CM AMBOS SENTIDOS, BROCAL DE MAMPOSTERIA DE 30 CM DE CORONA ASENTADO SOBRE PLANTILLA DE 10 CM DE MORTERO 1:5:10, MATERIALES, MANO DE OBRA, HERRAMIENTA (VER PLANO).	LTE	$ 22,738.69	1.00	$ 22,738.69	0.00	$ 0.00	0.00	$ 0.00	1.00	$22,738.69
50EX-412	FORJADO DE CASETA DE 1.00x1.00x2.88 M PARA BOMBA DE AGUA, CONSTRUIDO A BASE DE MUROS DE BLOCK DE 15x20x40 CM FIRME DE 5 CM DE ESPESOR ACABADO COMUN, CUBIERTA DE 8 CM DE ESPESOR, INCLUYE: ACABADOS A 3 CAPAS EN MUROS INTERIORES Y EXTERIORES, REJA O PUERTA DE HERRERIA CON CANDADO, ACABADO ANTICORROSIVO Y PINTURA DE ESMALTE, MANO DE OBRA Y LITAS	PZA	$ 2,978.09	1.00	$ 2,978.09	0.00	$ 0.00	1.00	$ 2,978.09	0.00	$0.00
5SAN-017	SUMINISTRO Y COLOCACION DE TARJA DE ACERO INOXIDABLE DE DOBLE TINA CESCURRIDERO INCLUYE LLAVE CESPOL, COFLEX, MATERIALES, MANO DE OBRA Y LITA	PZA	$ 4,357.95	1.00	$ 4,357.95	0.00	$ 0.00	0.00	$ 0.00	1.00	$4,357.95
50EX-527	FORJADO DE POZO DE ABSORCION DE 1 M. DE DIAMETRO POR 7 M DE PROFUNDIDAD DE SECCION, INCLUYE BROCAL DE MAMPOSTERIA DE 30 CM DE CORONA, EXCAVACION EN CUALQUIER TIPO DE MATERIAL CON UTILIZACION DE MAQUINARIA Y/O MANUAL, TAPA DE CONCRETO DE 8 CM DE ESPESOR F'C=150 KG/CM2, ARMADO CON VARILLA DE 3/8" A/C 20 CM EN AMBOS SENTIDOS, SEGUN PLANO, MANO DE OBRA Y HERRAMIENTAS	LTE	$ 16,117.09	1.00	$ 16,117.09	0.00	$ 0.00	0.00	$ 0.00	1.00	$16,117.09
TOTAL	CAP.VI.- INSTALACION HIDROSANITARIA				$ 73,981.74		$ 4,352.11		$ 15,384.98		$62,878.87
0007	CAP.VII.- INSTALACION ELECTRICA										
50EX-420	ENCOFRADO DE TUBERIA DE 1 1/2" DE DIAMETRO, CON EXCAVACION DE 30x20 CM DE SECCION, CON MEDIOS MANUALES, CON CONCRETO FC=100 KG/CM2, SASCAB Y APROVECHANDO EL MATERIAL PRODUCTO DE EXCAVACION EN SU RELLENO FINAL, INCLUYE AFINE DE FONDO, PLANTILLA CON MATERIAL DE BANCO, MANO DE OBRA Y HERRAMIENTA.	ML	$ 69.17	71.13	$ 4,920.06	0.00	$ 0.00	47.23	$ 3,266.90	23.90	$1,653.16

SEP
SERVICIOS EDUCATIVOS DE QUINTANA ROO
ESCUELA PRIMARIA "IGNACIO RAMIREZ LOPEZ"
TURNO MATUTINO
CLAVE 23DPR0127L
SANTA MARIA PONIENTE, Q. ROO

SUBDELEGACIÓN SANTA MARIA PONIENTE
MUNICIPIO FELIPE CARRILLO PUERTO
QUINTANA ROO
2016 - 2018

Gracias Yac Cos

TABLA COMPARATIVA PARA LA AUTORIZACION DE VOLUMENES Y CONCEPTOS FUERA DE CATALOGO

OBRA: CONSTRUCCION DE COMEDOR ESCOLAR EN LA ESCUELA PRIMARIA IGNACIO RAMIREZ LOPEZ
LOCALIDAD: SANTA MARIA PONIENTE
CONTRATO: OP-FCP-FISMDF17-LP-45/2017

CEDULA No: 2IV2328040
FECHA DE INICIO Y TERMINO: 15 DE SEPTIEMBRE AL 30 DE DICIEMBRE DE 2017
FECHA: DE ELADORACION: 30 DE NOVIEMBRE DE 2017

CLAVE	CONCEPTOS	UNIDAD	PRECIO UNITARIO	CONTRATADO		ADITIVAS		DEDUCTIVAS		DEFINITIVO	
				CANT.	IMPORTE	CANT.	IMPORTE	CANT.	IMPORTE	CANT.	IMPORTE
5EXO-402	ENCOFRADO DE TUBERIA DE 3/4" DE DIAMETRO, CON EXCAVACION DE 20x20 CM DE SECCION, CON MEDIOS MANUALES, CON CONCRETO F'C=150 KG/CM2, SASCAB Y APROVECHANDO EL MATERIAL PRODUCTO DE EXCAVACION EN SU RELLENO FINAL, INCLUYE: AFINE DE FONDO, PLANTILLA CON MATERIAL DE BANCO, MANO DE OBRA Y HERRAMIENTA	ML	$ 69.17	4.21	$ 291.21	0.00	$ 0.00	4.21	$ 291.21	0.00	$0.00
5OEX-81	SUMINISTRO Y TENDIDO DE TUBO CONDUIT PVC DE 32 MM, INCLUYE: TRAZO, EXCAVACION, RELLENO, MATERIALES, MANO DE OBRA Y HERRAMIENTAS	ML	$ 52.58	71.13	$ 3,740.02	0.00	$ 0.00	40.08	$ 2,107.41	31.05	$1,632.61
5ELE-302	SUMINISTRO Y TENDIDO DE TUBO CONDUIT PVC DE 3/4" (19 MM), INCLUYE: TRAZO, EXCAVACION, RELLENO, MATERIALES, MANO DE OBRA Y HERRAMIENTAS	ML	$ 40.98	4.81	$ 197.11	0.00	$ 0.00	4.81	$ 197.11	0.00	$0.00
5ELE-A01	SUMINISTRO Y TENDIDO DE CABLE THW FORRADO # 04, CONDUMEX O SIMILAR EN CALIDAD, INCLUYE: DESPERDICIO POR INSTALACION Y CONEXIONES, MANO DE OBRA, HERRAMIENTA Y EQUIPO	ML	$ 73.10	323.04	$ 24,260.30	0.00	$ 0.00	323.04	$ 24,260.30	0.00	$0.00
5OEX-414	SUMINISTRO Y TENDIDO DE CABLE THW FORRADO # 08, CONDUMEX O SIMILAR EN CALIDAD, INCLUYE: DESPERDICIO POR INSTALACION Y CONEXIONES, MANO DE OBRA, HERRAMIENTA Y EQUIPO	ML	$ 38.35	21.82	$ 836.80	41.58	$ 1,594.55	0.00	$ 0.00	63.40	$2,431.39
5OEX-447	SUMINISTRO Y TENDIDO DE CABLE THW FORRADO # 10, CONDUMEX O SIMILAR EN CALIDAD, INCLUYE: DESPERDICIO POR INSTALACION Y CONEXIONES, MANO DE OBRA, HERRAMIENTA Y EQUIPO	ML	$ 29.64	12.42	$ 368.13	0.00	$ 0.00	12.42	$ 368.13	0.00	$0.00
5OEX-590	SUMINISTRO Y TENDIDO DE CABLE THW DESNUDO # 08, CONDUMEX O SIMILAR EN CALIDAD, INCLUYE: DESPERDICIO POR INSTALACION Y CONEXIONES, MANO DE OBRA, HERRAMIENTA Y EQUIPO.	ML	$ 41.27	107.68	$ 4,443.19	0.00	$ 0.00	107.68	$ 4,443.19	0.00	$0.00
5OEX-594	SUMINISTRO Y TENDIDO DE CABLE THW DESNUDO # 12, CONDUMEX O SIMILAR EN CALIDAD, INCLUYE: DESPERDICIO POR INSTALACION Y CONEXIONES, MANO DE OBRA, HERRAMIENTA Y EQUIPO	ML	$ 27.10	17.38	$ 471.00	0.00	$ 0.00	17.38	$ 471.00	0.00	$0.00
5ALU-020	SUMINISTRO E INSTALACION DE REGISTRO ELECTRICO PREFABRICADO DE 0.40x0.40x0.40 M CON TAPA DE CONCRETO CON MARCO Y CONTRAMARCO, INCLUYE: EXCAVACION, NIVELACION Y FIJACION. (BASE DE EQUIPO)	PZA	$ 958.91	6.00	$ 5,753.46	0.00	$ 0.00	6.00	$ 5,753.46	0.00	$0.00
5OEX-470	SUMINISTRO Y COLOCACION DE CENTRO DE CARGA QO-12, INCLUYE MATERIALES, MANO DE OBRA Y HERRAMIENTAS	PZA	$ 3,130.03	1.00	$ 3,130.03	0.00	$ 0.00	0.00	$ 0.00	1.00	$3,130.03

SERVICIOS EDUCATIVOS DE QUINTANA ROO
ESCUELA PRIMARIA "IGNACIO RAMIREZ LOPEZ"
TURNO MATUTINO
23DPR0117L
ZONA ESCOLAR 005
SANTA MARIA PONIENTE, Q. ROO

SUBDELEGACIÓN SANTA MARIA PONIENTE
H. AYUNTAMIENTO DE CARMEN PAYECHO
ESTADO DE QUINTANA ROO
2015 - 2018

Graciliana Yah Cen

TABLA COMPARATIVA PARA LA AUTORIZACION DE VOLUMENES Y CONCEPTOS FUERA DE CATALOGO

OBRA: CONSTRUCCION DE COMEDOR ESCOLAR EN LA ESCUELA PRIMARIA IGNACIO RAMIREZ LOPEZ
LOCALIDAD: SANTA MARIA PONIENTE
CONTRATO: OP-FCP-FISMDF17-LP-G/2017

CEDULA No: 21V23Z8040
FECHA DE INICIO Y TERMINO: 15 DE SEPTIEMBRE AL 30 DE DICIEMBRE DE 2017
FECHA DE ELABORACION: 30 DE NOVIEMBRE DE 2017

CLAVE	CONCEPTOS	UNIDAD	PRECIO UNITARIO	CONTRATADO		ADITIVAS		DEDUCTIVAS		DEFINITIVO	
				CANT.	IMPORTE	CANT.	IMPORTE	CANT.	IMPORTE	CANT.	IMPORTE
5INT-069	SUMINISTRO Y COLOCACION DE INTERRUPTOR TERMOMAGNETICO DE 1x15 AMPERES	PZA	$ 205.26	4.00	$ 821.04	0.00	$ 0.00	0.00	$ 0.00	4.00	$821.04
5INT-070	SUMINISTRO Y COLOCACION DE INTERRUPTOR TERMOMAGNETICO DE 1x30 AMPERES.	PZA	$ 205.26	2.00	$ 410.52	0.00	$ 0.00	0.00	$ 0.00	2.00	$410.52
5ELE-533	SUMINISTRO Y COLOCACION DE INTERRUPTOR TERMOMAGNETICO DE 2x70 AMPERES.	PZA	$ 1,285.00	1.00	$ 1,285.00	0.00	$ 0.00	1.00	$ 1,285.00	0.00	$0.00
5OEX-809	SUMINISTRO Y COLOCACION DE GABINETE ELECTRONICO RECTANGULAR LOUVER MONTISI DE 2x28 W. T5 LUZ FRIA 41 K, COLOR BLANCO MODELO LTL-2282/41, INCLUYE: MATERIALES, PRUEBAS, HERRAMIENTA Y MANO DE OBRA	PZA	$ 1,465.40	34.00	$ 49,826.66	0.00	$ 0.00	14.00	$ 20,516.86	20.00	$29,309.80
5FLE-029	SUMINISTRO Y COLOCACION DE VENTILADOR DE TECHO MARCA LINKE, INCLUYE ELEMENTOS DE FIJACION, PRUEBAS, MANO DE OBRA Y HERRAMIENTA	PZA	$ 2,266.98	10.00	$ 22,669.80	0.00	$ 0.00	0.00	$ 0.00	10.00	$22,669.80
5OEX-463	SUMINISTRO Y COLOCACION DE BOMBA DE 1 HP MOTOR WEG Y EQUIPO DE SUCCION, INCLUYE: ELEMENTOS DE FIJACION, MANO DE OBRA Y HTTA.	PZA	$ 3,639.37	1.00	$ 3,639.37	0.00	$ 0.00	1.00	$ 3,639.37	0.00	$0.00
5OEX-574	SUMINISTRO Y COLOCACION DE VARILLA COPERWELL PARA TIERRA FISICA DE 1.50 MT CON CONECTOR SENCILLO Y CABLE AWG DESNUDO # 08 INCLUYE: MATERIALES, MANO DE OBRA Y HTTA.	PZA	$ 412.45	1.00	$ 412.45	0.00	$ 0.00	0.00	$ 0.00	1.00	$412.45
5ELE-020	SALIDA ELECTRICA PARA VENTILADOR CON REGISTRO DE 3x3 PULG. Y POLIFLEX DE 3/4 PULG., INCLUYE: MATERIALES, MANO DE OBRA Y HERRAMIENTA	SAL	$ 570.07	10.00	$ 5,700.70	0.00	$ 0.00	0.00	$ 0.00	10.00	$5,700.70
5OEX-600	SALIDA ELECTRICA PARA ALUMBRADO CON POLIFLEX DE 3/4", 1 CABLE #14 Y 2 #12, INCLUYE: RANURAS, RESANES, CINTA AISLANTE, CEALUPA, MATERIALES, MANO DE OBRA Y HERRAMIENTA	SAL	$ 517.90	34.00	$ 17,608.60	0.00	$ 0.00	0.00	$ 0.00	34.00	$17,608.60
5OEX-057	SALIDA ELECTRICA PARA CONTACTOS DUPLEX POLARIZADOS CON CAJA DE PVC DE 2x4" Y TUBO CONDUIT PESADO 3/4", INCLUYE: CONTACTO DUPLEX POLARIZADO, CABLE # 10 Y 12 Y TODO LO NECESARIO PARA SU CORRECTA INSTALACION, MATERIALES, MANO DE OBRA Y HTTAS	SAL	$ 606.08	16.00	$ 9,697.28	0.00	$ 0.00	0.00	$ 0.00	16.00	$9,697.28
5ELETL01	SALIDA ELECTRICA PARA FLOTADOR ELECTRICO PARA BOMBA DE AGUA, CON REGISTRO 4x4" PULGADAS, TUBO CONDUIT DE 3/4" Y CABLES DEL #12 INCLUYE: RANURAS, RESANES, CINTA AISLANTE, REGISTROS, MATERIALES, MANO DE OBRA Y HTTAS	SAL	$ 1,481.02	1.00	$ 1,481.02	0.00	$ 0.00	0.00	$ 0.00	1.00	$1,481.02

SEQ
SERVICIOS EDUCATIVOS DE QUINTANA ROO
ESCUELA PRIMARIA "IGNACIO RAMIREZ LOPEZ"
TURNO MATUTINO
23DPR0112L
ZONA ESCOLAR 005
SANTA MARIA PONIENTE, Q. ROO

SUBDELEGACIÓN
SANTA MARIA PONIENTE

Gracíliana Yah Cen

TABLA COMPARATIVA PARA LA AUTORIZACION DE VOLUMENES Y CONCEPTOS FUERA DE CATALOGO

OBRA: CONSTRUCCION DE COMEDOR ESCOLAR EN LA ESCUELA PRIMARIA IGNACIO RAMIREZ LOPEZ
LOCALIDAD: SANTA MARIA PONIENTE
CONTRATO: OP-FCP-FISMDF17-LP-43/2017

CEDULA No: 21V2328040
FECHA DE INICIO Y TERMINO: 15 DE SEPTIEMBRE AL 30 DE DICIEMBRE DE 2017
FECHA: DE ELABORACION: 30 DE NOVIEMBRE DE 2017

CLAVE	CONCEPTOS	UNIDAD	PRECIO UNITARIO	CONTRATADO		ADITIVAS		DEDUCTIVAS		DEFINITIVO	
				CANT.	IMPORTE	CANT.	IMPORTE	CANT.	IMPORTE	CANT.	IMPORTE
SOEX-808	SALIDA ELECTRICA PARA BOMBA CON POLIFLEX DE 3/4" Y CABLE DEL #10, INCLUYE MATERIALES, MANO DE OBRA Y HERRAMIENTA	SAL	$ 1,695.78	1.00	$ 1,695.78	0.00	$ 0.00	0.00	$ 0.00	1.00	$ 1,695.78
TOTAL	CAP.VII.- INSTALACION ELECTRICA				$ 163,650.53		$ 1,594.59		$ 66,590.94		$ 98,654.18
0008	CAP.VIII.- CANCELERIA Y HERRERIA										
SOEX-801	SUMINISTRO Y COLOCACION DE PUERTA ABATIBLE DE ALUMINIO LINEA PESADA EN COLOR BLANCO CON CRISTAL FILTRASOL DE 6 MM, INCLUYE JALADERA, CERRADURA DE ALUMINIO, DEXTER PARA PUERTA, MATERIALES, MANO DE OBRA Y HERRAMIENTA	M2	$ 2,164.05	15.93	$ 34,473.32	0.00	$ 0.00	4.11	$ 8,894.25	11.82	$25,579.07
SOEX-800	SUMINISTRO Y COLOCACION DE CANCELERIA DE ALUMINIO COLOR BLANCO LINEA DE 3" CON CRISTAL FILTRASOL DE 6 MM, INCLUYE: ELEMENTOS DE FIJACION, PIJAS, TAQUETES, JALADERAS Y TODO LO NECESARIO PARA SU CORRECTA COLOCACION Y BUEN FUNCIONAMIENTO, MATERIAL, HERRAMIENTA, EQUIPO Y MANO DE OBRA	M2	$ 1,546.08	41.63	$ 64,388.29	0.00	$ 0.00	1.12	$ 1,732.28	40.51	$62,656.01
SHER-471	SUMINISTRO Y COLOCACION DE CORTINA ANTICLONICA TIPO ACORDION EN ALUMINIO BLANCO, INCLUYE: TODOS LOS ACCESORIOS PARA SU INSTALACION, MATERIALES, MANO DE OBRA Y HTTAS	M2	$ 3,250.77	60.36	$ 196,021.45	0.00	$ 0.00	8.18	$ 26,591.30	52.12	$169,430.15
SHERR-01	SUMINISTRO Y COLOCACION DE CERCA DE REJA PREFABRICADA CON ACERO DE 2.30 x 2.00 MTS SEGUN CROQUIS, INCLUYE PUERTA, HERRAJES, ANCLAJES DE POSTE DE 57x57 MM, MATERIALES, HERRAMIENTA Y MANO DE OBRA	ML	$1,316.94	31.23	$ 41,128.04	0.00	$ 0.00	31.23	$ 41,128.04	0.00	$0.00
TOTAL	CAP.VIII.- CANCELERIA Y HERRERIA				$ 336,011.08		$ 0.00		$ 78,345.87		$ 257,665.21
0009	CAP.IX.- PINTURA										
SPIN-300	PINTURA VINILICA ACRILICA VINIMEX DE COMEX EN MUROS A DOS MANOS, INCLUYE: SELLADOR VINILICO, MATERIALES, MANO DE OBRA Y HERRAMIENTAS	M2	$ 79.32	421.52	$ 33,434.97	0.00	$ 0.00	9.17	$ 727.37	412.35	$32,707.60
SPIN-022	ELABORACION DE LOGO PARA DISCAPACITADOS, INCLUYE: PREPARACION DE LA SUPERFICIE, MATERIALES, MANO DE OBRA Y HTTAS	M2	$ 683.37	2.16	$ 1,469.60	1.48	$ 1,006.95	0.00	$ 0.00	3.64	$2,476.55
SEXO-006	ELABORACION DE ROTULO PARA COMEDOR ESCOLAR DE APROXIMADAMENTE 40 CM DE ALTO Y 6.00 M DE ANCHO, GROSOR LEGIBLE, LEYENDA "COMEDOR ESCOLAR IGNACIO RAMIREZ LOPEZ", INCLUYE REPARACION DE LA SUPERFICIE, MATERIALES, MANO DE OBRA Y HTTAS.	LTE	$ 1,300.92	1.00	$ 1,300.92	0.00	$ 0.00	0.00	$ 0.00	1.00	$1,300.92
SPIN-331	ELABORACION DE LOGO "VISION Y COMPROMISO"										

SEQ
SERVICIOS EDUCATIVOS DE QUINTANA ROO
ESCUELA PRIMARIA "IGNACIO RAMIREZ LOPEZ"
TURNO MATUTINO
23DPR0112L
ZONA ESCOLAR 025
SANTA MARIA PONIENTE, Q. ROO

SUBDELEGACIÓN
SANTA MARIA PONIENTE
MUNICIPIO
FELIPE CARRILLO PUERTO
QUINTANA ROO
2015 - 2018

Gracias Van con

TABLA COMPARATIVA PARA LA AUTORIZACION DE VOLUMENES Y CONCEPTOS FUERA DE CATALOGO

OBRA: CONSTRUCCION DE COMEDOR ESCOLAR EN LA ESCUELA PRIMARIA IGNACIO RAMIREZ LOPEZ
LOCALIDAD: SANTA MARIA PONIENTE
CONTRATO: OP-FCP-FISMDF17-LP-43/2017

CEDULA No: 2IV2328040
FECHA DE INICIO Y TERMINO: 15 DE SEPTIEMBRE AL 30 DE DICIEMBRE DE 2017
FECHA: DE ELABORACION: 30 DE NOVIEMBRE DE 2017

CLAVE	CONCEPTOS	UNIDAD	PRECIO UNITARIO	CONTRATADO		ADITIVAS		DEDUCTIVAS		DEFINITIVO	
				CANT.	IMPORTE	CANT.	IMPORTE	CANT.	IMPORTE	CANT.	IMPORTE
	PARA COMEDOR ESCOLAR DE APROXIMADAMENTE 40 CM DE ALTO Y 60 CM DE ANCHO, LEGIBLE, INCLUYE: REPARACION DE LA SUPERFICIE, MATERIALES, MANO DE OBRA Y HTTAS.	LTE	$ 769.02	1.00	$ 769.02	0.00	$ 0.00	0.00	$ 0.00	1.00	$769.02
TOTAL	CAP.IX.- PINTURA				$ 36,974.51		$ 1,006.95		$ 727.37		$ 37,254.09
0010	CAP. X.- OBRA EXTERIOR										
5CIM-004	CIMIENTO DE MAMPOSTERIA A BASE DE PIEDRA DE LA REGION ASENTADA CON MORTERO CEMENTO-CAL-POLVO, EN PROPORCION 1:2:6, CORONA DE 30 CM DE ANCHO PROMEDIO, ACUÑADA, PLOMEADA Y ENTRAÑADA A DOS CARAS, HASTA 1.00 METRO MAXIMO DE ALTURA, INCLUYE: MATERIALES, MANO DE OBRA Y HERRAMIENTAS.	M3	$ 1,794.73	0.00	$ 0.00	2.99	$ 5,366.24	0.00	$ 0.00	2.99	$5,366.24
5HERR-01	SUMINISTRO Y COLOCACION DE CERCA DE REJA PREFABRICADA CON ACERO DE 2.50 x 2.00 MTS SEGUN CROQUIS, INCLUYE: PUERTA, HERRAJES, ANCLAJES DE POSTE DE 57x57 MM, MATERIALES, HERRAMIENTA Y MANO DE OBRA	ML	$ 1,316.94	0.00	$ 0.00	16.52	$ 21,755.85	0.00	$ 0.00	16.52	$21,755.85
TOTAL	CAP. X.- OBRA EXTERIOR				$ 0.00		$ 27,122.09		$ 0.00		$ 27,122.09
0012	CAP. XII.- CONCEPTOS EXTRAORDINARIOS										
5EXT-001	ESTUDIO DE MECANICA DE SUELOS PARA LA IDENTIFICACION DE POSIBLES FALLAS Y OQUEDADES Y DETERMINACION DE LA RESISTENCIA DEL SUELO PARA LA CIMENTACION DE LA OBRA; INCLUYE: SEIS SONDEOS A CIELO ABIERTO, EQUIPO, MANO DE OBRA E INFORME FINAL.	EST	$ 39,037.13	0.00	$ 0.00	1.00	$ 39,037.13	0.00	$ 0.00	1.00	$39,037.13
5EXT-002	CORTE DE ARBOL DE 25 CM DE DIAMETRO DE TRONCO Y 6 M. DE ALTURA APROXIMADAMENTE, INCLUYE: DESGAJE, DESTRONQUE Y RETIRO DE RAMAS Y TRONCO FUERA DE LA CONSTRUCCION.	PZA	$ 857.37	0.00	$ 0.00	2.00	$ 1,714.74	0.00	$ 0.00	2.00	$1,714.74
5EXT-003	MURETE DE ENRASE CON BLOCK HUECO DE CONCRETO 15x20x40 CM, ASENTADO CON MORTERO CG-CAL-POLVO EN PROPORCION 1:2:6, ACABADO COMUN, INCLUYE: RELLENAR LAS CELDAS DEL MURO DE BLOCK CON CONCRETO F'C=50 KG/CM2 A CADA 2 FILAS, MATERIALES, MANO DE OBRA Y HERRAMIENTAS.	M2	$ 505.21	0.00	$ 0.00	43.60	$ 22,036.31	0.00	$ 0.00	43.60	$22,036.31
5EXT-004	CADENA AHOGADA EN LOSA DE 15x24 CM DE SECCION, CONCRETO F'C=250 KG/CM2 ARMADA CON 5 VARILLAS DE 3/8" Y ESTRIBOS DE 1/4" A/C 20 CM, ACABADO COMUN, INCLUYE: CIMBRADO, COLADO, DESCIMBRADO, MATERIALES, MANO DE OBRA Y HTTAS.	ML	$ 457.04	0.00	$ 0.00	6.80	$ 3,107.87	0.00	$ 0.00	6.80	$3,107.87
5EXT-005	GOTERO COLGANTE DE 2x2 CM. FORJADO CON REGLAS Y MORTERO CG:P EN PROP. 1:4, ACABADO ESTUCADO CON MORTERO CG:C:PC EN PROP: 1:18:9; INCLUYE: MATERIALES, MANO DE OBRA Y										

SEP
SERVICIOS EDUCATIVOS DE QUINTANA ROO
ESCUELA PRIMARIA "IGNACIO RAMIREZ LOPEZ"
TURNO MATUTINO
23DPR0112L
ZONA ESCOLAR 005
SANTA MARIA PONIENTE, Q. ROO

DELEGACIÓN
SANTA MARIA PONIENTE

Graciliano Yam Cau

TABLA COMPARATIVA PARA LA AUTORIZACION DE VOLUMENES Y CONCEPTOS FUERA DE CATALOGO

OBRA: CONSTRUCCION DE COMEDOR ESCOLAR EN LA ESCUELA PRIMARIA IGNACIO RAMIREZ LOPEZ
LOCALIDAD: SANTA MARIA PONIENTE
CONTRATO: OP-FCP-FISMDF17-LP-43/2017

CEDULA No: 2IV2328040
FECHA DE INICIO Y TERMINO: 15 DE SEPTIEMBRE AL 30 DE DICIEMBRE DE 2017
FECHA DE ELABORACION: 30 DE NOVIEMBRE DE 2017

CLAVE	CONCEPTOS	UNIDAD	PRECIO UNITARIO	CONTRATADO		ADITIVAS		DEDUCTIVAS		DEFINITIVO	
				CANT.	IMPORTE	CANT.	IMPORTE	CANT.	IMPORTE	CANT.	IMPORTE
	HITA.	ML	$ 138.03	0.00	$ 0.00	57.00	$ 7,867.71	0.00	$ 0.00	57.00	$7,867.71
5EXT-006	SUMINISTRO Y TENDIDO DE TUBO CPVC DE 3/4" (19 MM) PARA ALIMENTACION DE CISTERNA, INCLUYE: TRAZO, EXCAVACION DE ZANJAS, MATERIALES, MANO DE OBRA Y HERRAMIENTA.	ML	$ 83.49	0.00	$ 0.00	58.60	$ 4,892.51	0.00	$ 0.00	58.60	$4,892.51
5EXT-007	SUMINISTRO Y COLOCACION DE TUBO DE PVC SANITARIO DE 3" (75 mm), INCLUYE: MATERIALES, MANO DE OBRA Y HERRAMIENTA.	ML	$ 89.40	0.00	$ 0.00	21.78	$ 1,947.13	0.00	$ 0.00	21.78	$1,947.13
5EXT-008	REGISTRO SANITARIO DE 40x60 CM MEDIDAS INTERIORES, CON DOS FILAS DE BLOCK DE 10x20x40 CM Y CADENA DE CONCRETO SIMPLE F'C=150 KG/CM2 DE 10x10 CM, APLANADO TRES CAPAS EN INTERIOR Y EXTERIOR, INCLUYE: TAPA DE CONCRETO F'C=150 KG/CM2 CON MARCO Y CONTRAMARCO DE ANGULO DE 1 1/4"x3/16", PINTURA VINILICA, MATERIALES, MANO DE OBRA Y HITA.	PZA	$ 2,406.39	0.00	$ 0.00	1.00	$ 2,406.39	0.00	$ 0.00	1.00	$2,406.39
5EXT-009	SUMINISTRO Y COLOCACION DE LUMINARIA DE EMPOTRAR EN PLAFON CON CRISTAL Y ACABADO COLOR BLANCO MOD. YD-1506/F/B O SIMILAR, CON FOCO AHORRADOR DE 13 W, INCLUYE: MATERIALES, MANO DE OBRA Y HITAS.	PZA	$ 520.20	0.00	$ 0.00	14.00	$ 7,282.80	0.00	$ 0.00	14.00	$7,282.80
5EXT-010	SUMINISTRO Y TENDIDO DE CABLE THW DESNUDO # 10, CONDUMEX O SIMILAR EN CALIDAD, INCLUYE: DESPERDICIO POR INSTALACION Y CONEXIONES, MANO DE OBRA, HERRAMIENTA Y EQUIPO.	ML	$ 32.33	0.00	$ 0.00	31.70	$ 1,024.23	0.00	$ 0.00	31.70	$1,024.23
5EXT-011	SUMINISTRO Y COLOCACION DE BOMBA SUMERGIBLE DOMESTICA DE 0.50 HP MARCA EVANS, INCLUYE ACCESORIOS DE CONEXION, ELEMENTOS DE FIJACION, MANO DE OBRA Y HITA.	PZA	$ 3,359.34	0.00	$ 0.00	1.00	$ 3,359.34	0.00	$ 0.00	1.00	$3,359.34
5EXT-012	SUMINISTRO E INSTALACION DE REGISTRO ELECTRICO PREFABRICADO DE 40x40x60 CM. CON TAPA DE CONCRETO CON MARCO Y CONTRAMARCO GALVANIZADO, INCLUYE: EXCAVACION, NIVELACION, FIJACION, MATERIALES, MANO DE OBRA Y HITAS.	PZA	$ 1,270.71	0.00	$ 0.00	1.00	$ 1,270.71	0.00	$ 0.00	1.00	$1,270.71
5EXT-013	SUMINISTRO Y COLOCACION DE PUERTA MIXTA (TABLERO Y LISA) BLANCA PREFABRICADA DE 0.90x2.13 M. CON MARCO DE MADERA DE 1 1/2" DE ESPESOR, CERRADURA DE SOBREPONER Y JALADERA; INCLUYE: MATERIALES, MANO DE OBRA Y HITAS.	PZA	$ 3,611.50	0.00	$ 0.00	2.00	$ 7,223.00	0.00	$ 0.00	2.00	$7,223.00
5EXT-014	FORJADO DE GUARNICION DE 10x18 CM DE SECCION, CON CONCRETO F'C=150 KG/CM2 SIN ARMAR, ACABADO PULIDO Y BOLEADA EN SU PARTE										

SERVICIOS EDUCATIVOS DE QUINTANA ROO
ESCUELA PRIMARIA "IGNACIO RAMIREZ LOPEZ"
TURNO VESPERTINO
23DPR0112L
ZONA ESCOLAR 010
SANTA MARIA PONIENTE, Q. ROO

SUBDELEGACIÓN SANTA MARIA PONIENTE
MUNICIPIO OTHÓN P. BLANCO
2018

Cyaéllana Yau Cay

TABLA COMPARATIVA PARA LA AUTORIZACION DE VOLUMENES Y CONCEPTOS FUERA DE CATALOGO

OBRA: CONSTRUCCION DE COMEDOR ESCOLAR EN LA ESCUELA PRIMARIA IGNACIO RAMIREZ LOPEZ
LOCALIDAD: SANTA MARIA PONIENTE
CONTRATO: OP-FCP-FISMDF17-LP-43/2017

CEDULA No: ZIV2328040
FECHA DE INICIO Y TERMINO: 15 DE SEPTIEMBRE AL 30 DE DICIEMBRE DE 2017
FECHA DE ELABORACION: 30 DE NOVIEMBRE DE 2017

CLAVE	CONCEPTOS	UNIDAD	PRECIO UNITARIO	CONTRATADO		ADITIVAS		DEDUCTIVAS		DEFINITIVO	
				CANT.	IMPORTE	CANT.	IMPORTE	CANT.	IMPORTE	CANT.	IMPORTE
	SUPERIOR, INCLUYE: PINTURA AMARILLO TRAFICO, MATERIALES, MANO DE OBRA Y HTTA.	ML	$ 279.70	0.00	$ 0.00	28.24	$ 7,898.73	0.00	$ 0.00	28.24	$7,898.73
SEXT-015	DEMOLICION DE MURO DE MAMPOSTERIA DE PIEDRA DE LA REGION DE 30 CM DE ANCHO, PARA LA COLOCACION DE REJAS DE ACCESO. INCLUYE: MANO DE OBRA, ACARREO DE MATERIAL NO UTILIZABLE FUERA DE LA OBRA Y HTTAS.	M3	$ 669.12	0.00	$ 0.00	2.55	$ 1,706.26	0.00	$ 0.00	2.55	$1,706.26
SEXT-016	DESMANTELAMIENTO DE CERCA DE MALLA CICLON DE 1.50 M. DE ALTURA, INCLUYE: DEMOLICION DE CADENA, DESMANTELAMIENTO DE MALLA, DESMONTE DE TUBOS, DEMOLICION DE MAMPOSTERIA Y/O DADOS PARA LA COLOCACION DE LA NUEVA CERCA DE REJACERO, MANO DE OBRA Y HTTAS.	ML	$ 143.96	0.00	$ 0.00	18.23	$ 2,624.39	0.00	$ 0.00	18.23	$2,624.39
SEXT-017	SUMINISTRO Y COLOCACION DE PORTON DE REJACERO CUBIERTA DE POLIESTER TERMOENDURECIDO CAL. 6 DE 2.00 M DE ANCHO X 2.00 M. DE ALTURA, INCLUYE: POSTES CARGADORES DE PTR DE 3" CAL 14, HERRAJES, PASADOR, DADOS DE CONCRETO F'C=200 KG/CM2 DE 40x40x60 CM PARA ANCLAJE DE POSTES, MATERIALES, MANO DE OBRA Y HTTAS.	PZA	$ 9,595.77	0.00	$ 0.00	1.00	$ 9,595.77	0.00	$ 0.00	1.00	$9,595.77
SEXT-018	SUMINISTRO Y COLOCACION DE PORTON DE REJACERO CUBIERTA DE POLIESTER TERMOENDURECIDO CAL. 6 DE 3.00 M DE ANCHO X 2.00 M. DE ALTURA, INCLUYE: POSTES CARGADORES DE PTR DE 3" CAL 14, HERRAJES, PASADOR, DADOS DE CONCRETO F'C=200 KG/CM2 DE 40x40x60 CM PARA ANCLAJE DE POSTES, MATERIALES, MANO DE OBRA Y HTTAS.	PZA	$ 11,960.47	0.00	$ 0.00	1.00	$ 11,960.47	0.00	$ 0.00	1.00	$11,960.47
TOTAL	CAP. XII.- CONCEPTOS EXTRAORDINARIOS				$ 0.00		$ 136,984.49		$ 0.00		$136,984.49
	SUBTOTAL				$ 1,613,812.50		$ 201,236.20		$ 427,725.81		$1,387,322.89
	16.00% DE I.V.A				$ 258,210.00		$ 32,197.79		$ 68,436.13		$ 221,971.66
	TOTAL PRESUPUESTO				$ 1,872,022.50		$ 233,433.99		$ 496,161.94		$ 1,609,294.55

SERVICIOS EDUCATIVOS DE QUINTANA ROO
ESCUELA PRIMARIA "IGNACIO RAMIREZ LOPEZ"
TURNO MATUTINO
23DPR0112I
ZONA ESCOLAR 105
SANTA MARIA PONIENTE, Q. ROO

ELABORO:
EL SUPERINTENDENTE DE OBRA
ING. ADRIAN BUENFIL ORAMAS

REVISO:
EL RESIDENTE DE OBRAS PUBLICAS
ING. JEREMIAS GEOVANY CABRERA FERNANDEZ

VALIDO:
EL ADMINISTRADOR TECNICO
ING. EDGAR G. BUENFIL GONZALEZ

AUTORIZO:
EL DIRECTOR DE OBRAS PUBLICAS
ING. JEREMIAS CABRERA BASTO

Graciliana y an Cen

PLANO DE MACRO-MICRO LOCALIZACIÓN

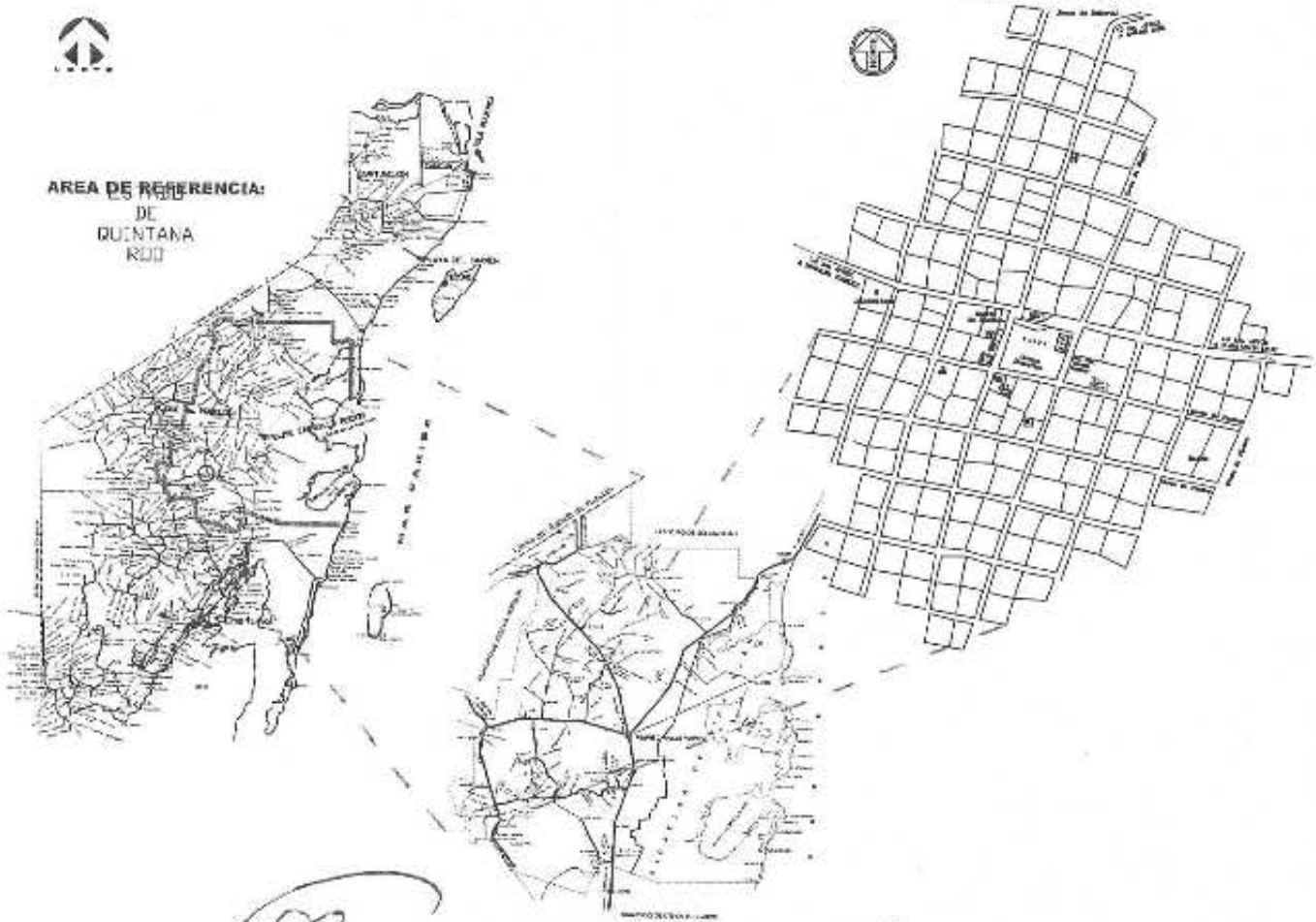

SEQ
SERVICIOS EDUCATIVOS DE QUINTANA ROO
ESCUELA PRIMARIA
"IGNACIO RAMIREZ LOPEZ"
TURNO MATUTINO
23DPR0112
ZONA ESCOLAR 105
SANTA MARIA PONIENTE, Q. ROO

H. AYUNTAMIENTO DE FELIPE CARRILLO PUERTO

MACRO-LOCALIZACION GEOGRÁFICA-

SIMBOLOGIA:

SUBDELEGACIÓN
SANTA MARIA PONIENTE
MUNICIPIO
FELIPE CARRILLO PUERTO
QUINTANA ROO
2016 - 2019

LA DIRECTOR DE OBRAS PUBLICAS

ING. JEREMIAS CABRERA BASTO.

DIRECCION DE OBRAS PUBLICAS

CONSTRUCCION DE COMEDOR ESCOLAR EN LA ESCUELA PRIMARIA IGNACIO RAMIREZ LOPEZ.

SANTA M. PONIENTE, Q.ROO.

1:250

ARQUITECTÓNICOS

ARQ-001

Gracia Yaniq

SERVICIOS DE INGENIERIA OBRAS Y PROYECTOS S.A. DE C.V.

CALLE SABAN S/N X JACINTO PAT Y CHILAM BALAM

OBRA: CONSTRUCCION DE COMEDOR ESCOLAR EN LA ESCUELA IGNACIO RAMIREZ LOPEZ

LOCALIDAD: SANTA MARIA PONIENTE

PLANOS DEFINITIVOS

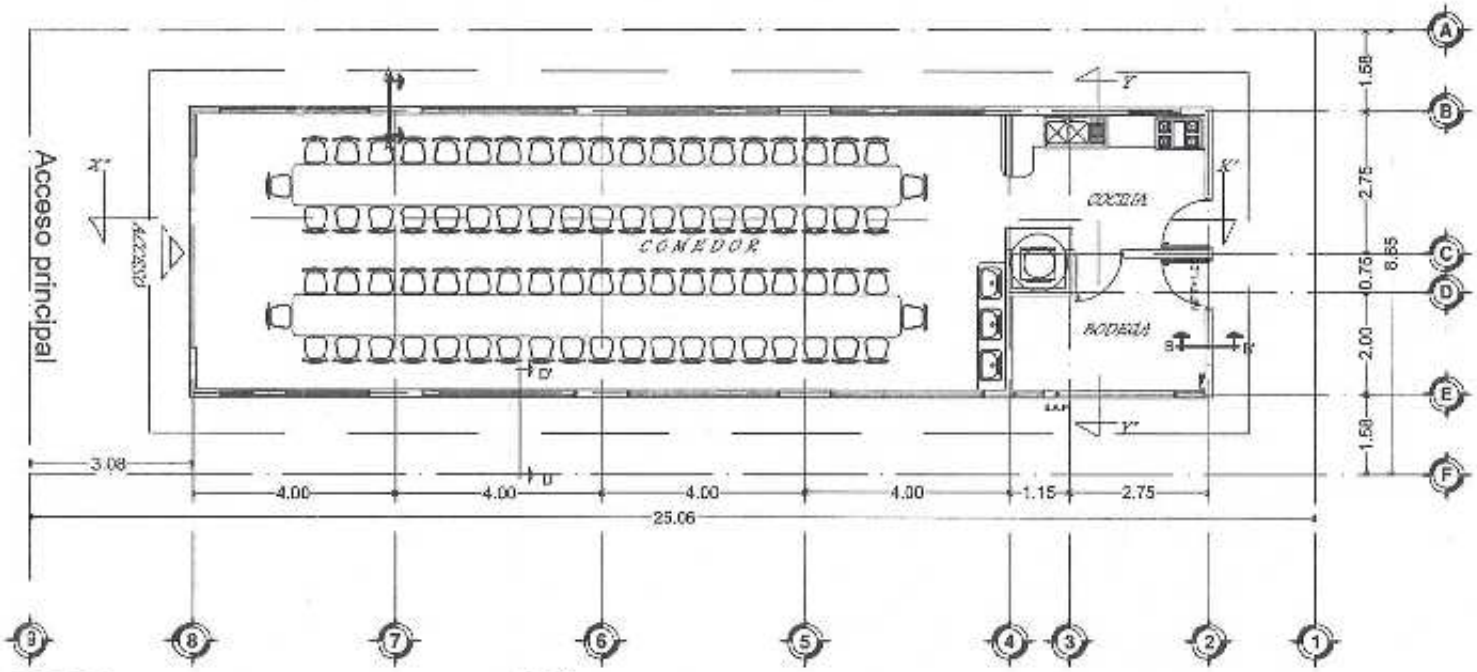

PLANTA ARQUITECTONICA

SEQ

SERVICIOS EDUCATIVOS DE QUINTANA ROO

ESCUELA PRIMARIA "IGNACIO RAMIREZ LOPEZ"

TURNO MATUTINO

23DPR0112I

ZONA ESCOLAR 005

SANTA MARIA PONIENTE, Q. ROO

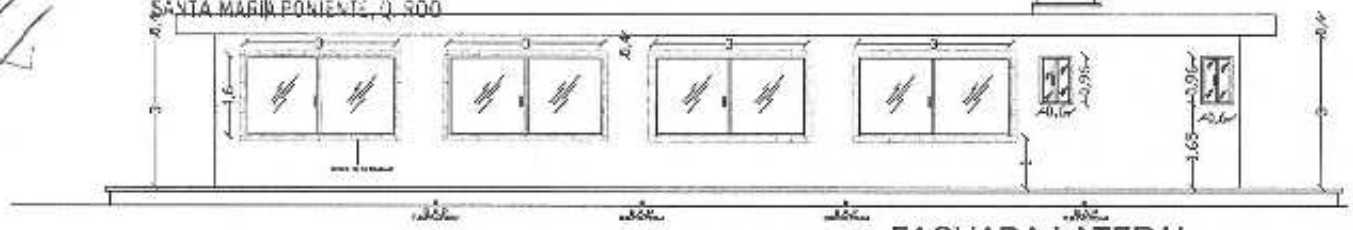

FACHADA LATERAL

SUBDELEGACIÓN SANTA MARIA PONIENTE MUNICIPIO FELIPE CARRILLO PUERTO QUINTANA ROO 2015 - 2018

SERVICIOS DE INGENIERIA OBRAS Y PROYECTOS S.A. DE C.V.

CALLE SABAN S/N X JACINTO PAT Y CHILAM BALAM

OBRA: CONSTRUCCION DE COMEDOR ESCOLAR EN LA ESCUELA IGNACIO RAMIREZ LOPEZ
LOCALIDAD: SANTA MARIA PONIENTE

PLANOS DEFINITIVOS

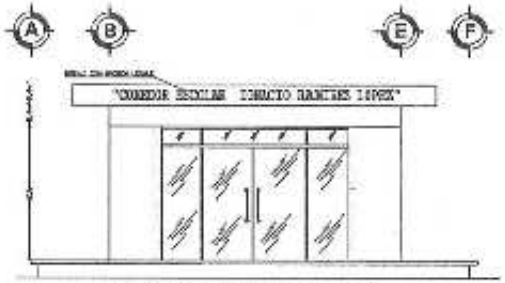

FACHADA NORTE

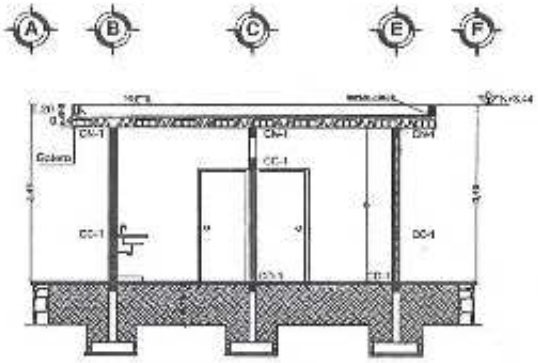

CORTE ARQUITECTÓNICO Y-Y'

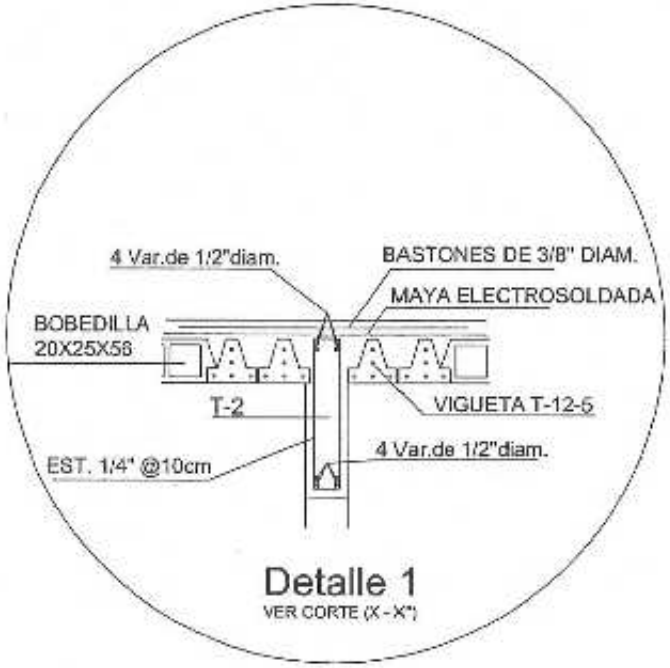

SEQ
SERVICIOS EDUCATIVOS
DE QUINTANA ROO
ESCUELA PRIMARIA
"IGNACIO RAMIREZ LOPEZ"
TURNO MATUTINO
23DPR01[illegible]
ZONA ESCOLAR 005
SANTA MARIA PONIENTE, Q. ROO

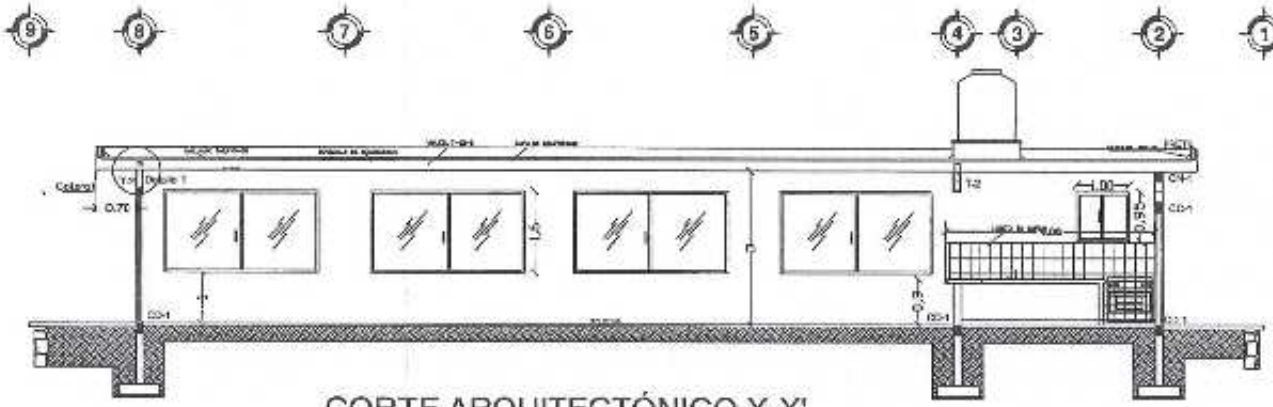

CORTE ARQUITECTÓNICO X-X'

SUB DELEGACIÓN
SANTA MARIA PONIENTE
MUNICIPIO
FELIPE CARRILLO PUERTO
QUINTANA ROO
2016 - 2018

Gyrcelia Yaxca

SERVICIOS DE INGENIERIA OBRAS Y PROYECTOS S.A. DE C.V.

CALLE SABAN S/N X JACINTO PAT Y CHILAM BALAM

OBRA: CONSTRUCCION DE COMEDOR ESCOLAR EN LA ESCUELA IGNACIO RAMIREZ LOPEZ
LOCALIDAD: SANTA MARIA PONIENTE

PLANOS DEFINITIVOS

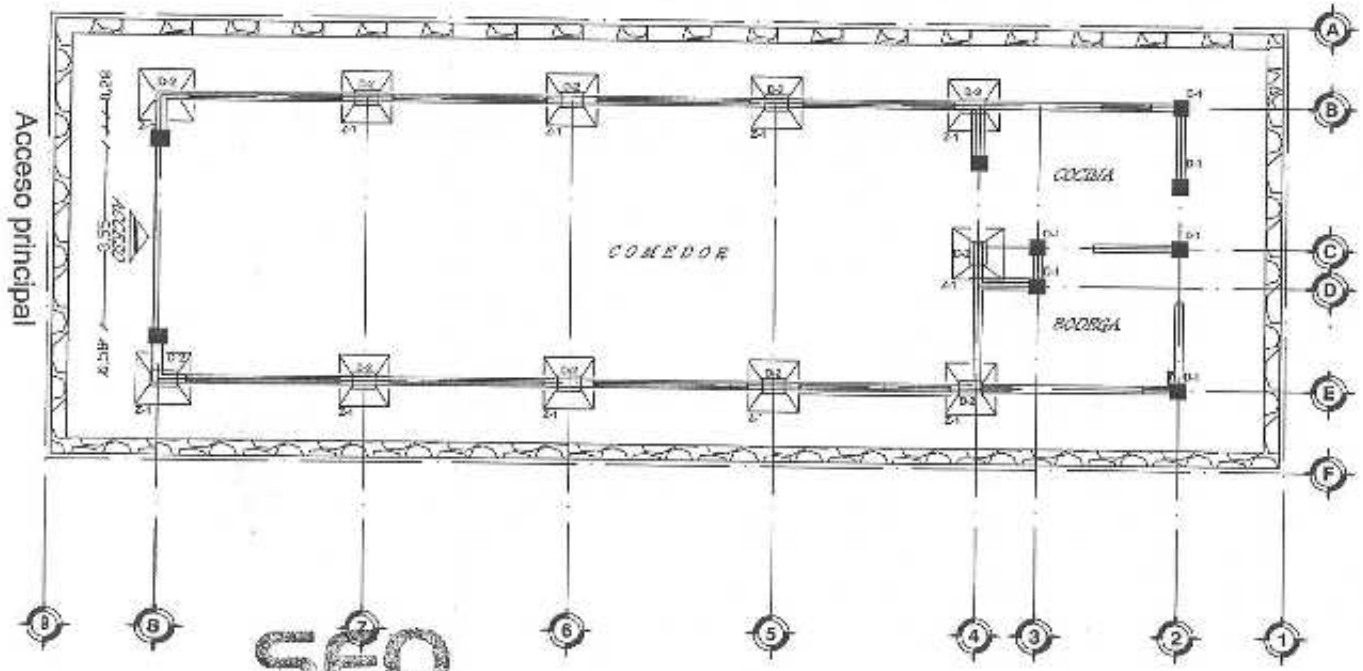

SEQ
SERVICIOS EDUCATIVOS
DE QUINTANA ROO
ESCUELA PRIMARIA
"IGNACIO RAMIREZ LOPEZ"
TURNO MATUTINO
23DPR0112I
ZONA ESCOLAR 005
SANTA MARIA PONIENTE, Q. ROO

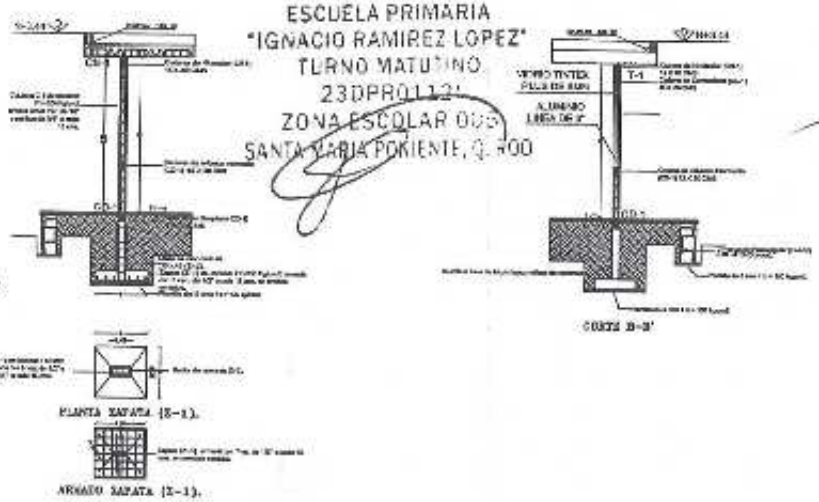

SUBDELEGACIÓN
SANTA MARIA PONIENTE
MUNICIPIO
FELIPE CARRILLO PUERTO
QUINTANA ROO
2015 - 2018

Graciliana Yaad San

SERVICIOS DE INGENIERIA OBRAS Y PROYECTOS S.A. DE C.V.

CALLE SABAN S/N X JACINTO PAT Y CHILAM BALAM

OBRA: CONSTRUCCION DE COMEDOR ESCOLAR EN LA ESCUELA IGNACIO RAMIREZ LOPEZ
LOCALIDAD: SANTA MARIA PONIENTE

PLANOS DEFINITIVOS

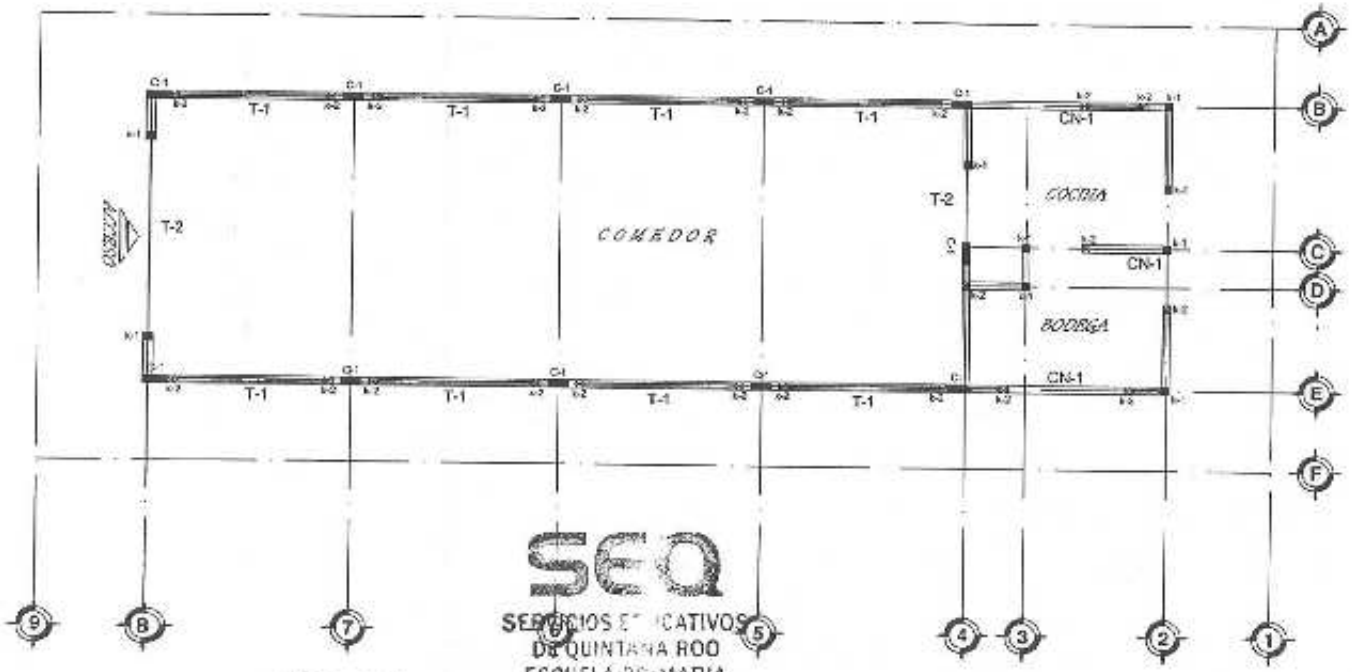

SEQ
SERVICIOS EDUCATIVOS DE QUINTANA ROO
ESCUELA PRIMARIA "IGNACIO RAMIREZ LOPEZ"
TURNO MATUTINO
23DPR0112L
ZONA ESCOLAR 005
SANTA MARIA PONIENTE, Q. ROO

TRABE (T-1)

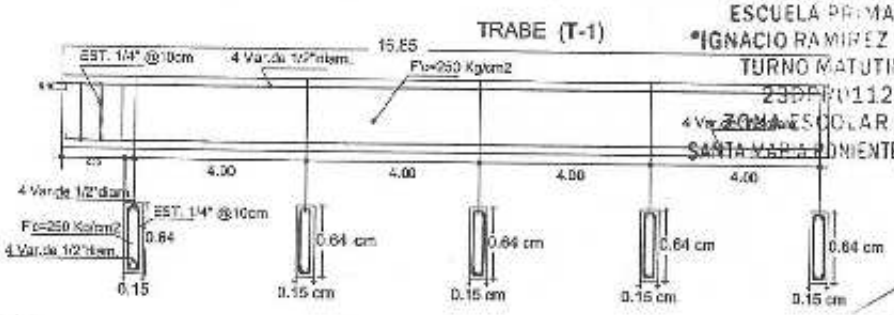

TRABE (T-2)

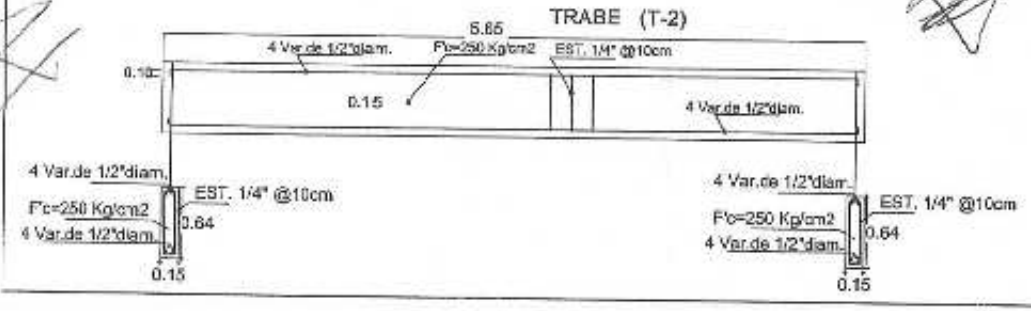

CASTILLO AHOGADO K-2

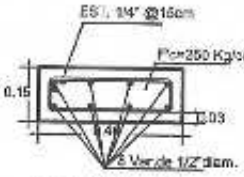

COLUMNA (C-1)

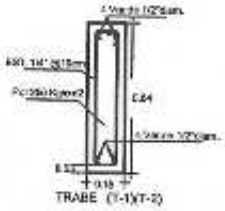

TRABE (T-1)(T-2)

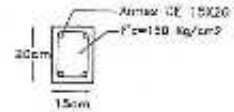

SECCION DE CADENA DESPLANTE (CD-1)

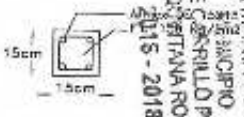

SECCION DE CASTILLO AHOGADO (K-1)

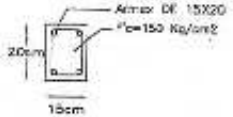

SECCION DE CADENA DE NIVELACION (CN-1)

SUBDELEGACIÓN SANTA MARIA PONIENTE
FELIPE CARRILLO PUERTO
QUINTANA ROO
2015 - 2018

Gracias Yam car

SERVICIOS DE INGENIERIA OBRAS Y PROYECTOS S.A. DE C.V.

CALLE SABAN S/N X JACINTO PAT Y CHILAM BALAM

OBRA: CONSTRUCCION DE COMEDOR ESCOLAR EN LA ESCUELA IGNACIO RAMIREZ LOPEZ
LOCALIDAD: SANTA MARIA PONIENTE

PLANOS DEFINITIVOS

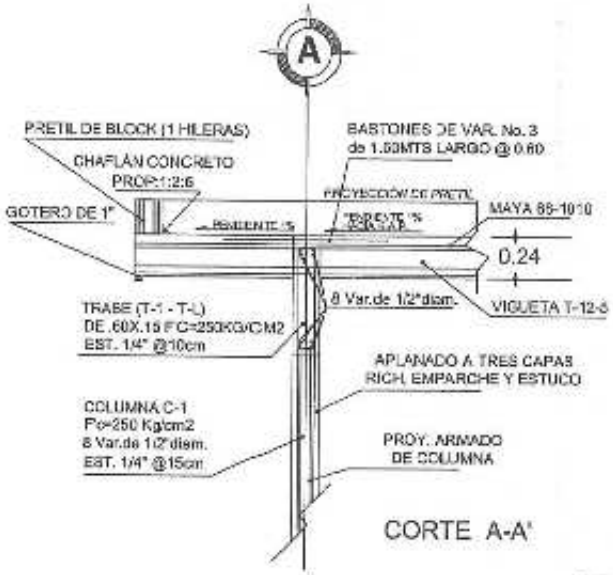

CORTE A-A'

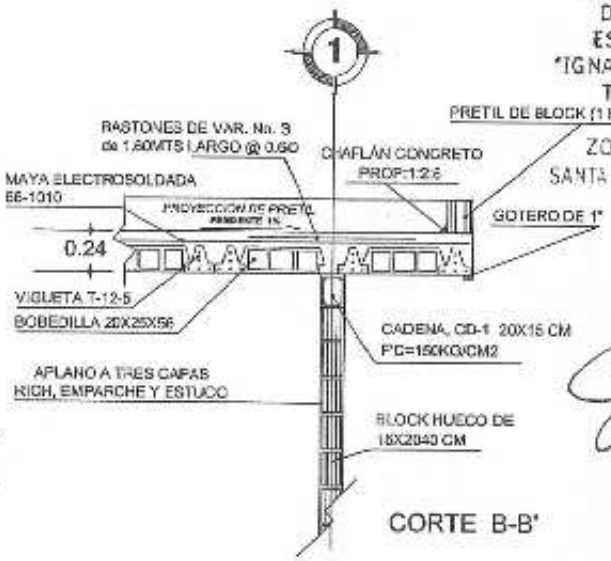

CORTE B-B'

SEQ
SERVICIOS EDUCATIVOS
DE QUINTANA ROO
ESCUELA PRIMARIA
"IGNACIO RAMIREZ LOPEZ"
TURNO MATUTINO
CLAVE: [illegible]
ZONA ESCOLAR [illegible]
SANTA MARIA PONIENTE, Q. ROO

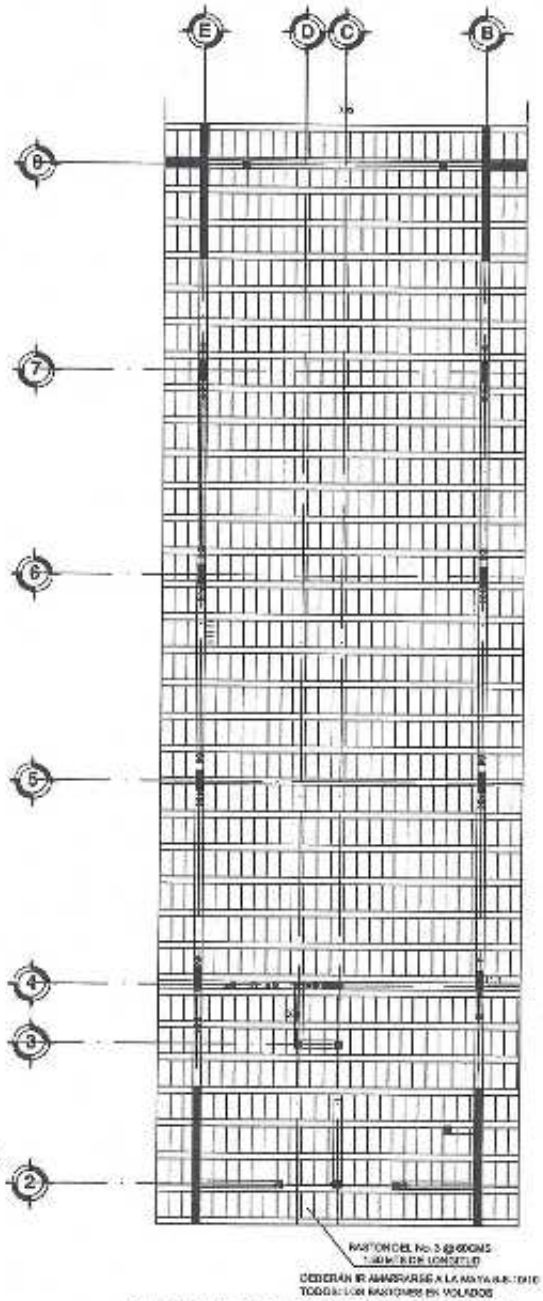

PLANTA DE LOSA DE AZOTEA

SUBDIRECCIÓN
SANTA MARIA PONIENTE
MUNICIPIO
FELIPE CARRILLO PUERTO
QUINTANA ROO
2016 - 2019

Graciela Ruiz de Mata Cab

SERVICIOS DE INGENIERIA OBRAS Y PROYECTOS S.A. DE C.V.

CALLE SABAN S/N X JACINTO PAT Y CHILAM BALAM

OBRA: CONSTRUCCION DE COMEDOR ESCOLAR EN LA ESCUELA IGNACIO RAMIREZ LOPEZ
LOCALIDAD: SANTA MARIA PONIENTE

PLANOS DEFINITIVOS

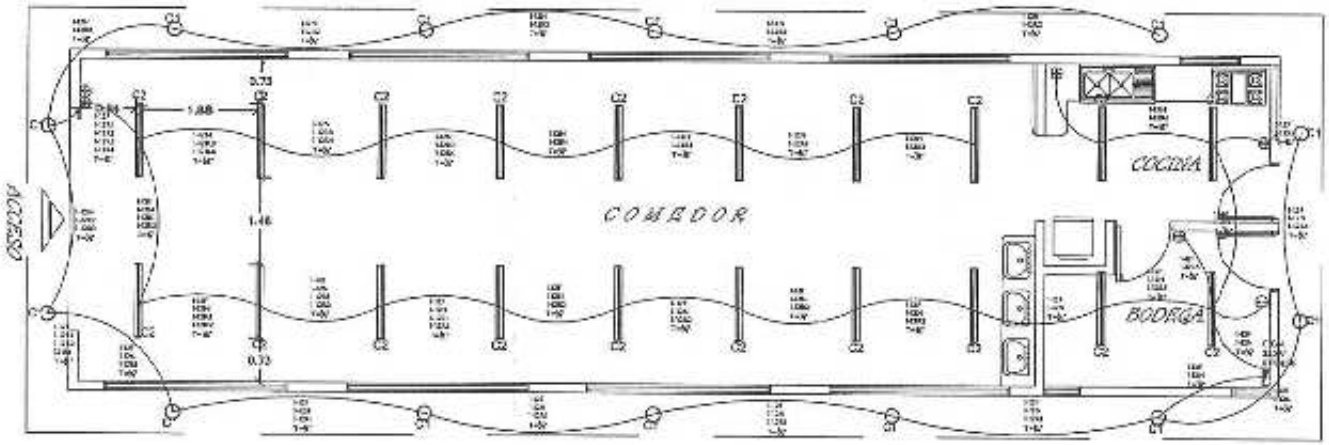

SEQ
SERVICIOS EDUCATIVOS
DE QUINTANA ROO
ESCUELA PRIMARIA
"IGNACIO RAMIREZ LOPEZ"
TURNO MATUTINO
23DPR0011.
ZONA ESCOLAR
SANTA MARIA PONIENTE

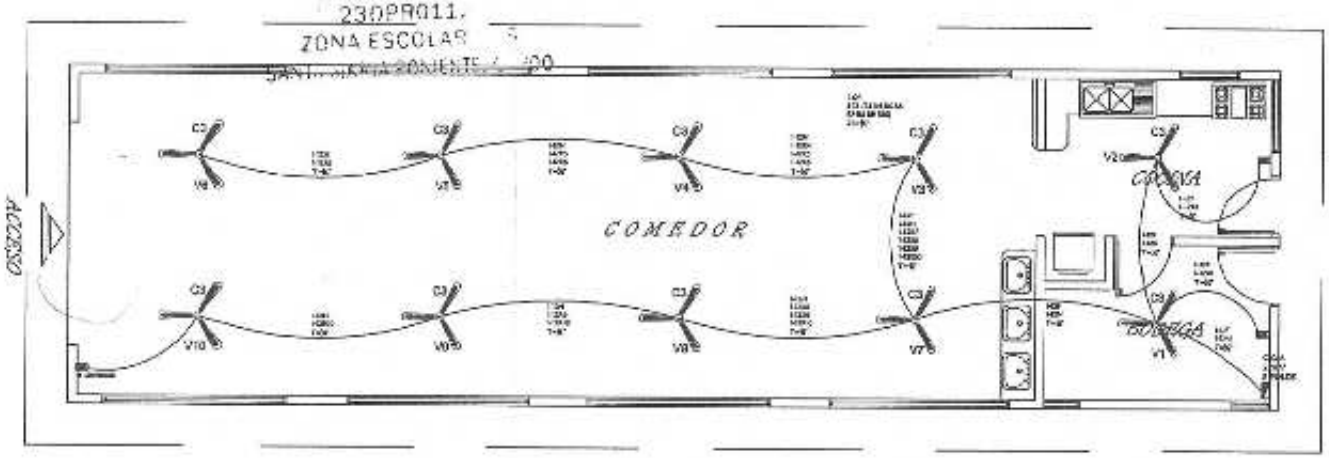

SUBDELEGACIÓN
SANTA MARIA PONIENTE
MUNICIPIO
FELIPE CARRILLO PUERTO
QUINTANA ROO
2016 - 2018

Ing. Civil

SERVICIOS DE INGENIERIA OBRAS Y PROYECTOS S.A. DE C.V.

CALLE SABAN S/N X JACINTO PAT Y CHILAM BALAM

OBRA: CONSTRUCCION DE COMEDOR ESCOLAR EN LA ESCUELA IGNACIO RAMIREZ LOPEZ
LOCALIDAD: SANTA MARIA PONIENTE

PLANOS DEFINITIVOS

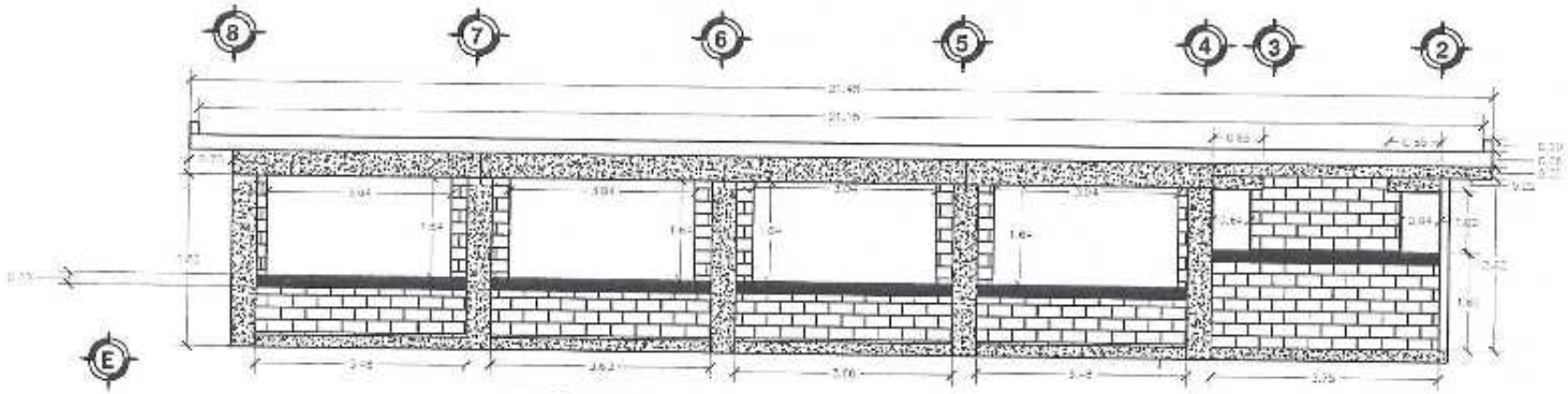

SEQ

SERVICIOS EDUCATIVOS
DE QUINTANA ROO
ESCUELA PRIMARIA
"IGNACIO RAMIREZ LOPEZ"
TURNO MATUTINO
23DPR0141L
SANTA MARIA PONIENTE

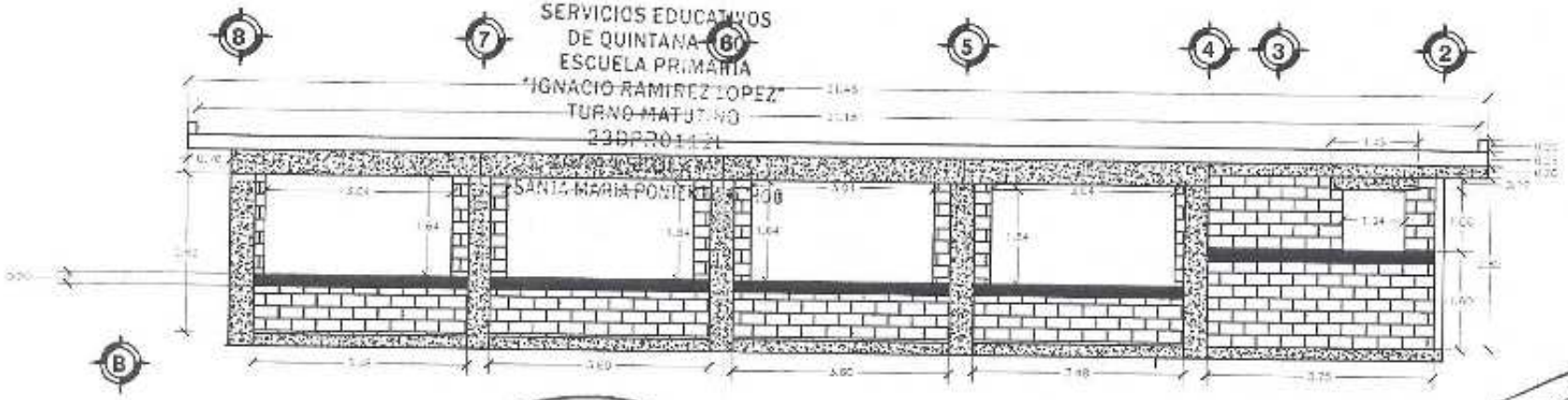

SUBDELEGACIÓN
SANTA MARIA PONIENTE
MUNICIPIO
FELIPE CARRILLO PUERTO
QUINTANA ROO
2016 - 2018

Graciliana Yah Cen

SERVICIOS DE INGENIERIA OBRAS Y PROYECTOS S.A. DE C.V.

CALLE SABAN S/N X JACINTO PAT Y CHILAM BALAM

OBRA: CONSTRUCCION DE COMEDOR ESCOLAR EN LA ESCUELA IGNACIO RAMIREZ LOPEZ

LOCALIDAD: SANTA MARIA PONIENTE

PLANOS DEFINITIVOS

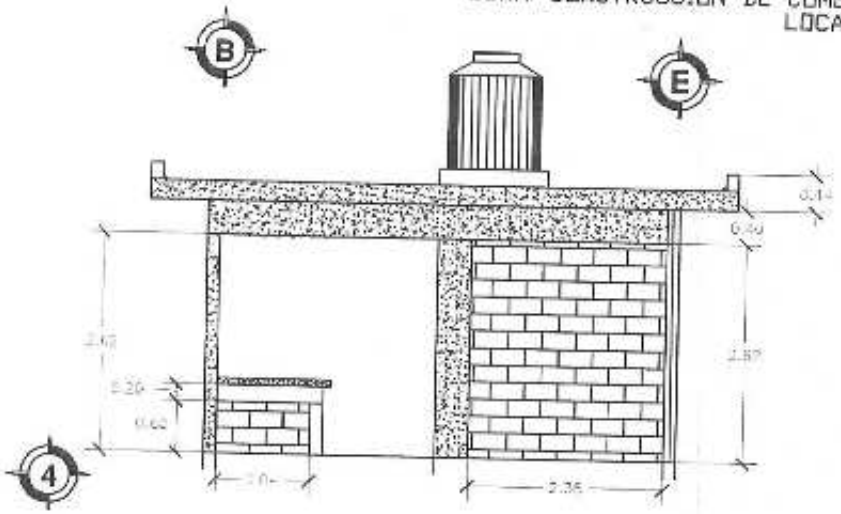

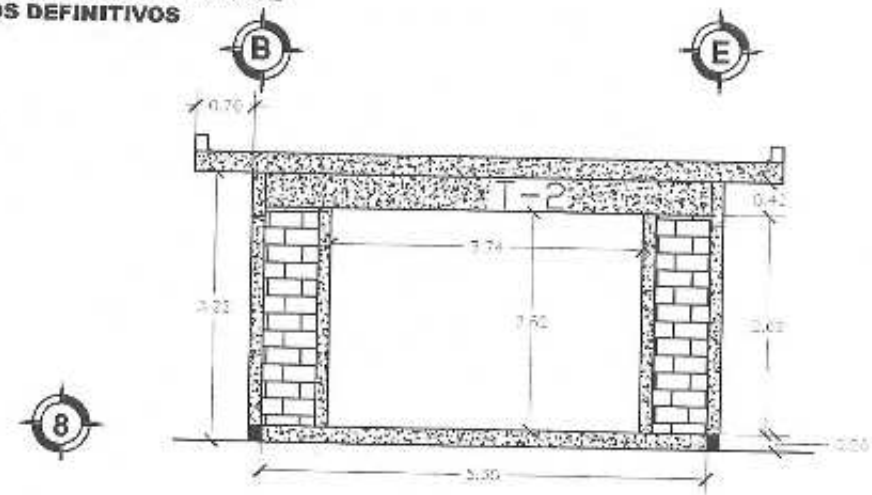

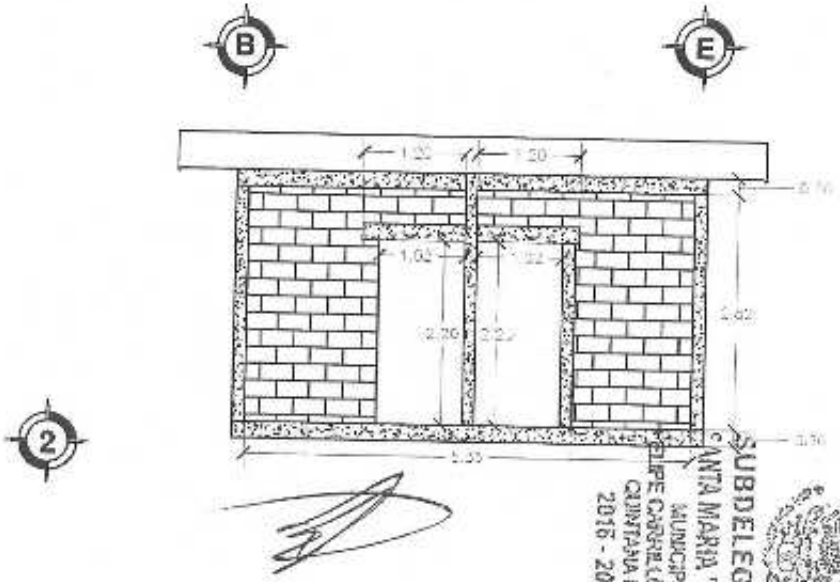

SEQ

SERVICIOS EDUCATIVOS
DE QUINTANA ROO
ESCUELA PRIMARIA
"IGNACIO RAMIREZ LOPEZ"
TURNO MATUTINO
23DPR0112L
ZONA ESCOLAR 005
SANTA MARIA PONIENTE, Q. ROO

SUBDELEGACIÓN
SANTA MARIA PONIENTE
MUNICIPIO
FELIPE CARRILLO PUERTO
QUINTANA ROO
2016 - 2018

Graciliana Yam Ca

SERVICIOS DE INGENIERIA OBRAS Y PROYECTOS S.A. DE C.V.
CALLE SABAN S/N X JACINTO PAT Y CHILAM BALAM

OBRA: CONSTRUCCION DE COMEDOR ESCOLAR EN LA ESCUELA IGNACIO RAMIREZ LOPEZ
LOCALIDAD: SANTA MARIA PONIENTE

PLANOS DEFINITIVOS

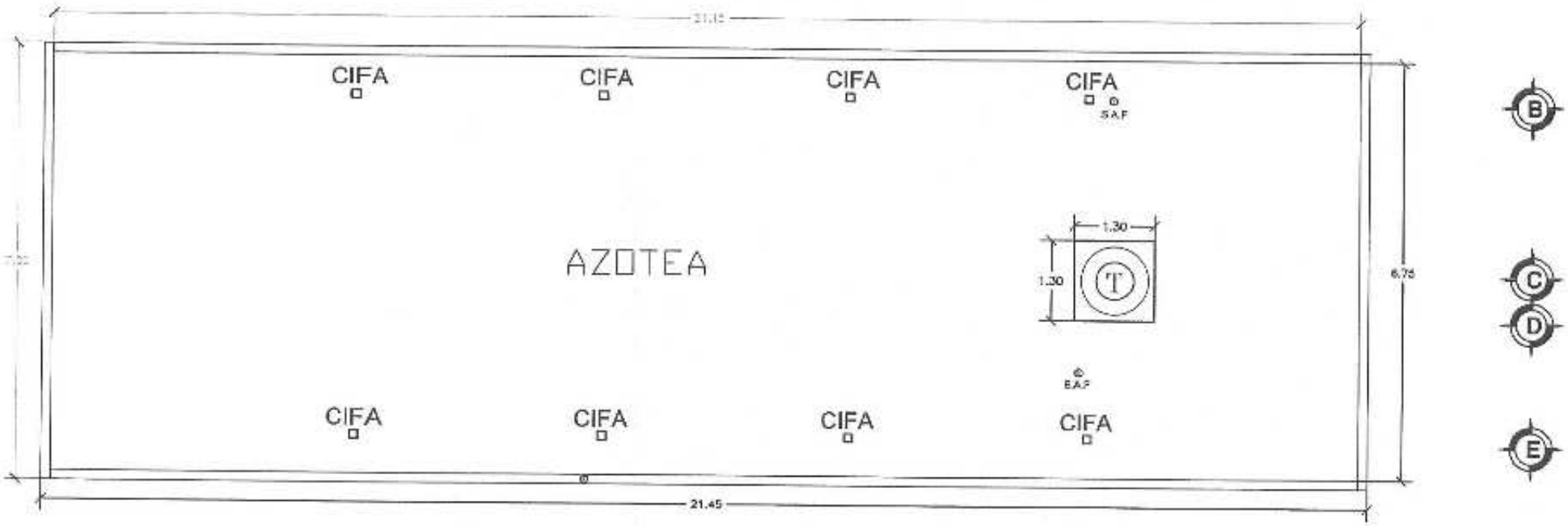

SEQ
SERVICIOS EDUCATIVOS
DE QUINTANA ROO
ESCUELA PRIMARIA
"IGNACIO RAMIREZ LOPEZ"
TURNO MATUTINO
23DPR0112L
ZONA ESCOLAR 005
SANTA MARIA PONIENTE, Q. ROO

SUBDELEGACIÓN
SANTA MARIA PONIENTE
MUNICIPIO
FELIPE CARRILLO PUERTO
QUINTANA ROO
2018

Graciliano Valle Cur

SERVICIOS DE INGENIERIA OBRAS Y PROYECTOS S.A. DE C.V.
CALLE SABAN S/N X JACINTO PAT Y CHILAM BALAM

OBRA: CONSTRUCCION DE COMEDOR ESCOLAR EN LA ESCUELA IGNACIO RAMIREZ LOPEZ
LOCALIDAD: SANTA MARIA PONIENTE

PLANOS DEFINITIVOS

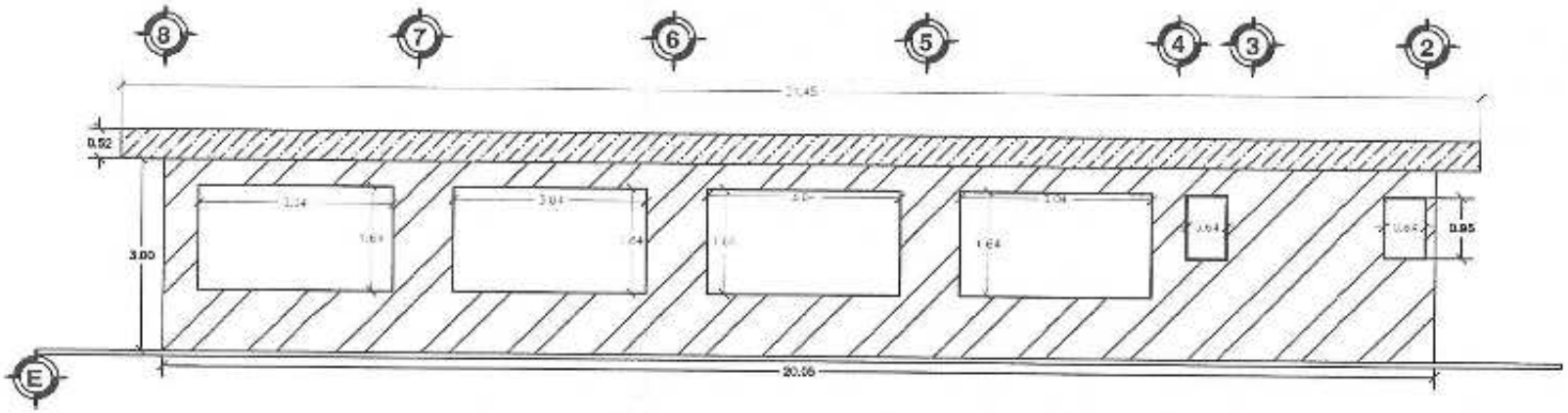

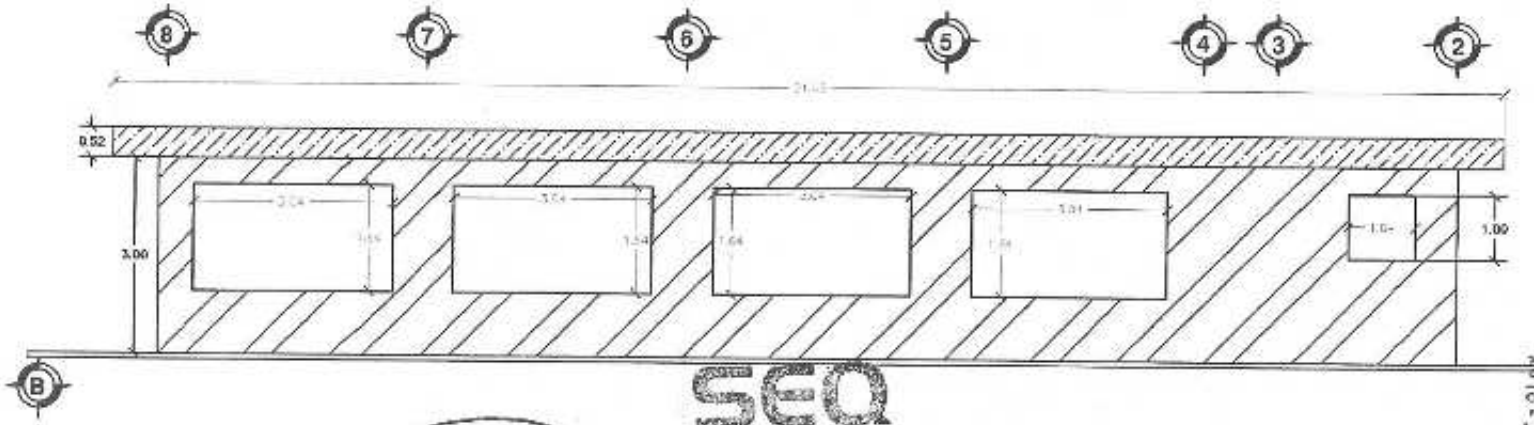

SEQ
SERVICIOS EDUCATIVOS
DE QUINTANA ROO
ESCUELA PRIMARIA
"IGNACIO RAMIREZ LOPEZ"
TURNO MATUTINO
23DPR0112L
ZONA ESCOLAR 005
SANTA MARIA PONIENTE, Q. ROO

SUBDELEGACIÓN
SANTA MARIA PONIENTE
MUNICIPIO
FELIPE CARRILLO PUERTO
QUINTANA ROO
2016 - 2018

Gracíliana Yan Ca

SERVICIOS DE INGENIERIA OBRAS Y PROYECTOS S.A. DE C.V.
CALLE SABAN S/N X JACINTO PAT Y CHILAM BALAM

OBRA: CONSTRUCCION DE COMEDOR ESCOLAR EN LA ESCUELA IGNACIO RAMIREZ LOPEZ
LOCALIDAD: SANTA MARIA PONIENTE
PLANOS DEFINITIVOS

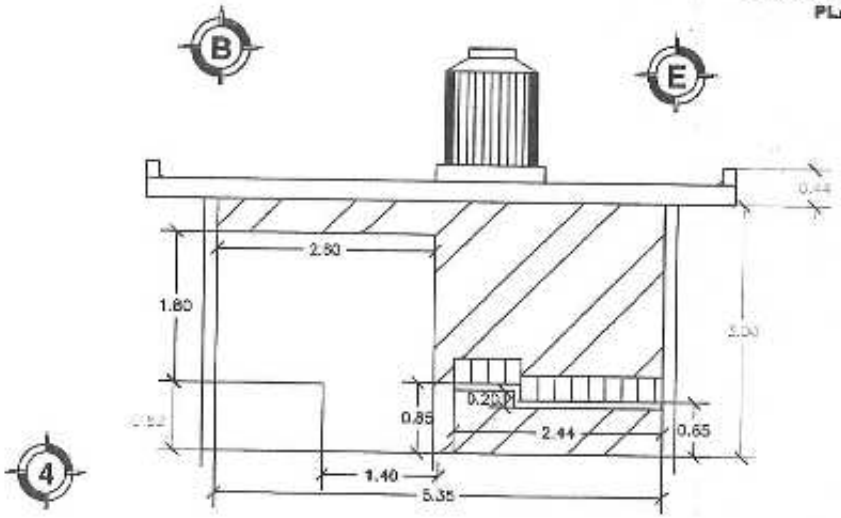

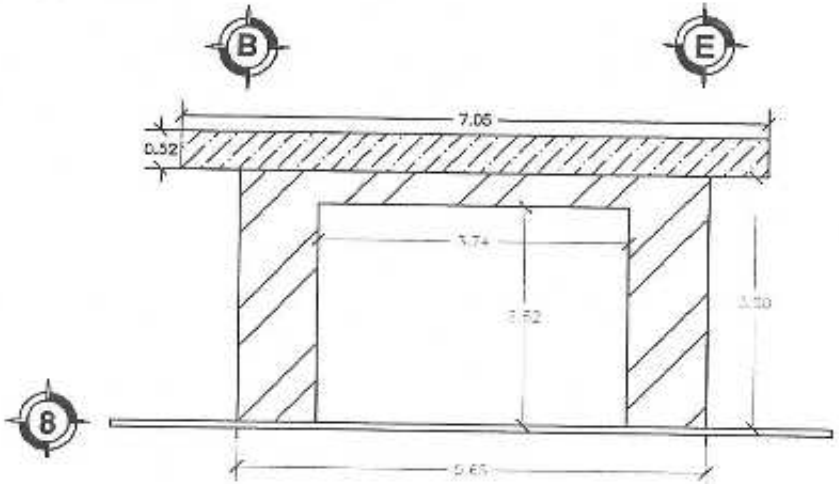

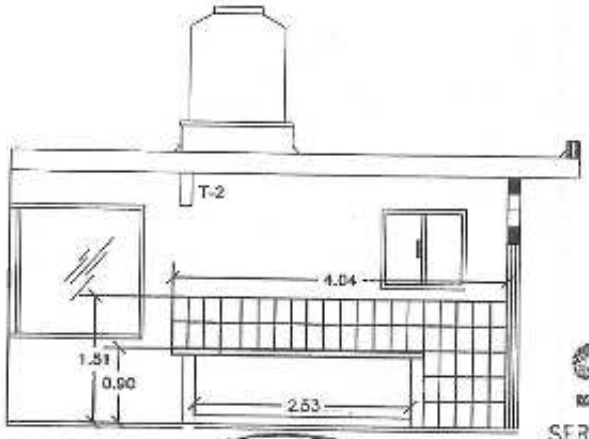

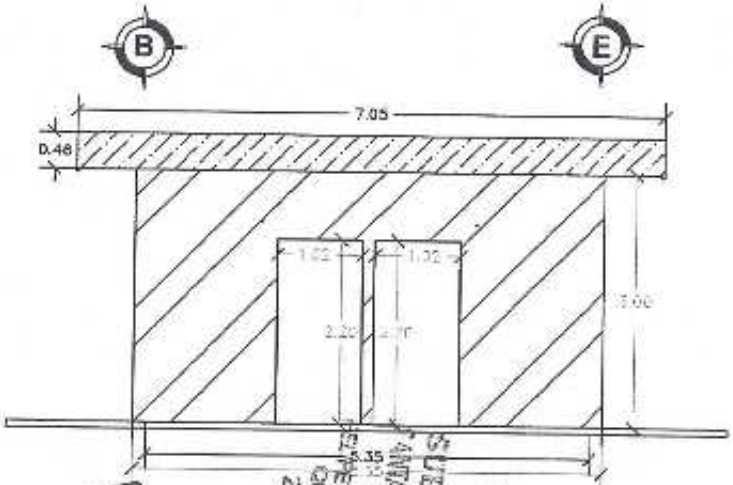

SEQ
SERVICIOS EDUCATIVOS
DE QUINTANA ROO
ESCUELA PRIMARIA
"IGNACIO RAMIREZ LOPEZ"
TURNO MATUTINO
23DPR0112L
ZONA ESCOLAR 005
SANTA MARIA PONIENTE, Q. ROO

SUBDELEGACION
SANTA MARIA PONIENTE
AYUNTAMIENTO
DE ESCARCEGA
QUINTANA ROO
2016 - 2018

Graciliana Yam Cen

SERVICIOS DE INGENIERIA OBRAS Y PROYECTOS S.A. DE C.V.
CALLE SABAN S/N X JACINTO PAT Y CHILAM BALAM

OBRA: CONSTRUCCION DE COMEDOR ESCOLAR EN LA ESC. PRIMARIA IGNACIO RAMIREZ LOPEZ
LOCALIDAD: SANTA MARIA PONIENTE

PLANOS DEFINITIVOS

SUM. Y TENDIDO DE CONDUIT DE 32MM

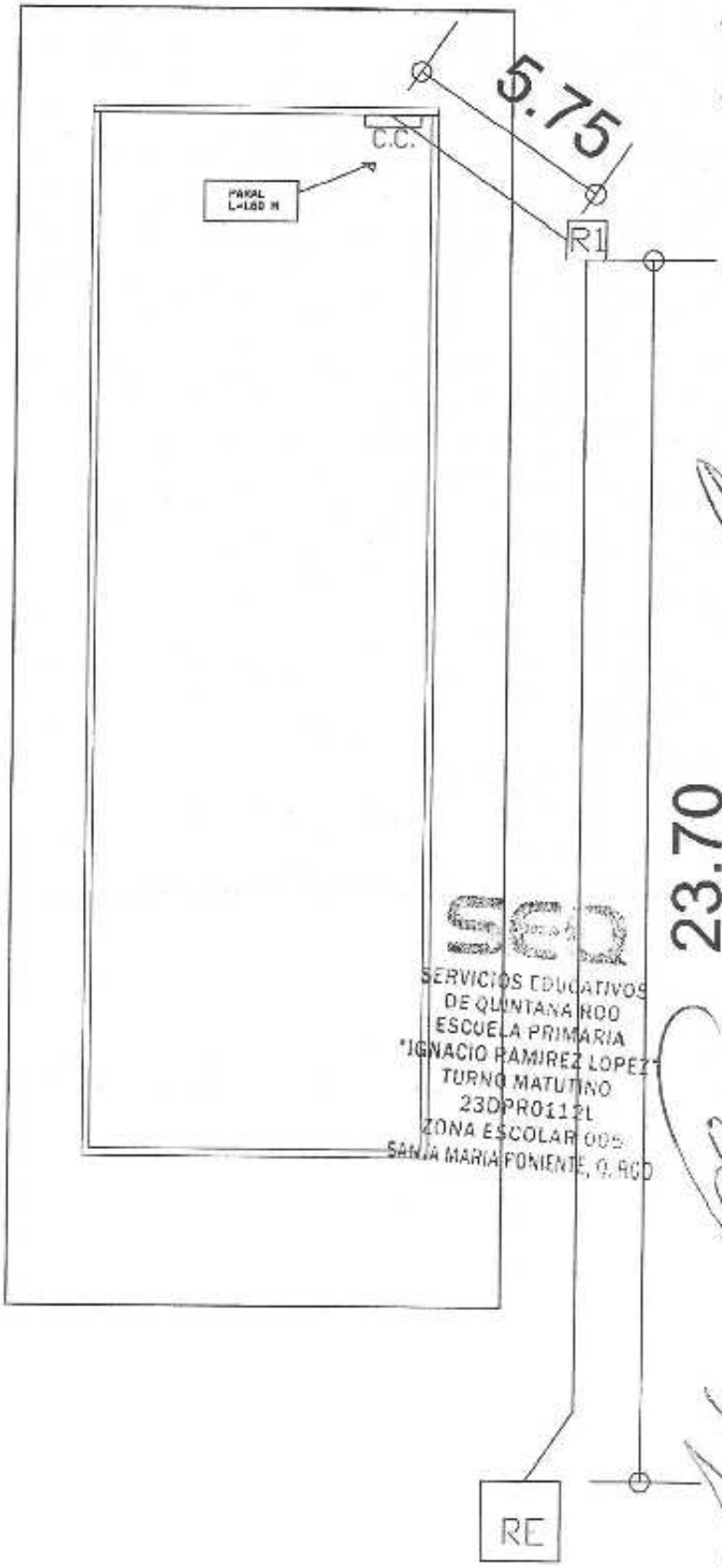

SUBDELEGACIÓN
SANTA MARIA PONIENTE
MUNICIPIO
FELIPE CARRILLO PUERTO
QUINTANA ROO
2016 - 2019

SEDE
SERVICIOS EDUCATIVOS
DE QUINTANA ROO
ESCUELA PRIMARIA
"IGNACIO RAMIREZ LOPEZ"
TURNO MATUTINO
23DPR0112L
ZONA ESCOLAR 005
SANTA MARIA PONIENTE, Q. ROO

SERVICIOS DE INGENIERIA OBRAS Y PROYECTOS S.A. DE C.V.

CALLE SABAN S/N X JACINTO PAT Y CHILAM BALAM

OBRA: CONSTRUCCION DE COMEDOR ESCOLAR EN LA ESC. PRIMARIA IGNACIO RAMIREZ LOPEZ

LOCALIDAD: SANTA MARIA PONIENTE

PLANOS DEFINITIVOS

ELAB. DE LOGO PARA DISCAPACITADOS

SEQ
SERVICIOS EDUCATIVOS
DE QUINTANA ROO
ESCUELA PRIMARIA
"IGNACIO RAMIREZ LOPEZ"
TURNO MATUTINO
23DPR01[illegible]
ZONA ESCOLAR [illegible]
SANTA MARIA PONIENTE, Q. ROO

SUBDELEGACIÓN
SANTA MARIA PONIENTE
MUNICIPIO
FELIPE CARRILLO PUERTO
QUINTANA ROO
2016 - 2018

Graciliana Yam Cauich

SERVICIOS DE INGENIERIA OBRAS Y PROYECTOS S.A. DE C.V.

CALLE SABAN S/N X JACINTO PAT Y CHILAM BALAM

OBRA: CONSTRUCCION DE COMEDOR ESCOLAR EN LA ESC. PRIMARIA IGNACIO RAMIREZ LOPEZ
LOCALIDAD: SANTA MARIA PONIENTE

PLANOS DEFINITIVOS

SUM Y TENDIDO DE PVC DE 3"
SUM Y TENDIDO DE PVC DE 4"

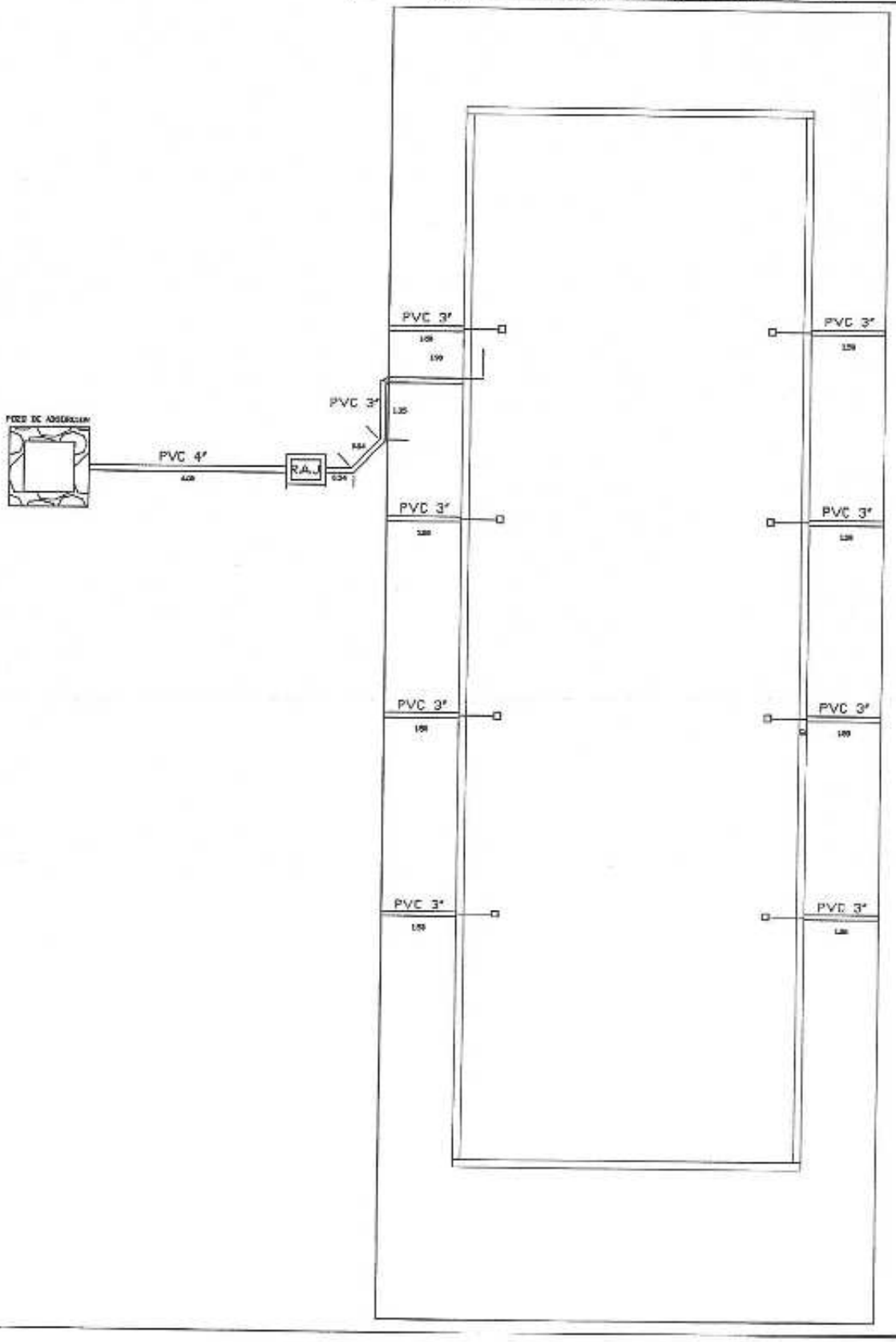

SUBDELEGACIÓN
SANTA MARIA PONIENTE
MUNICIPIO
FELIPE CARRILLO PUERTO
QUINTANA ROO
2015 - 2018

SEQ
SERVICIOS EDUCATIVOS
DE QUINTANA ROO
ESCUELA PRIMARIA
"IGNACIO RAMIREZ LOPEZ"
TURNO MATUTINO
23DPR0112
ZONA ESCOLAR 115
SANTA MARIA PONIENTE, Q. ROO

SERVICIOS DE INGENIERIA OBRAS Y PROYECTOS S.A. DE C.V.

CALLE SABAN S/N X JACINTO PAT Y CHILAM BALAM

OBRA: CONSTRUCCION DE COMEDOR ESCOLAR EN LA ESC. PRIMARIA IGNACIO RAMIREZ LOPEZ

LOCALIDAD: SANTA MARIA PONIENTE

PLANOS DEFINITIVOS

SUM Y TENDIDO DE CPVC DE ¾"

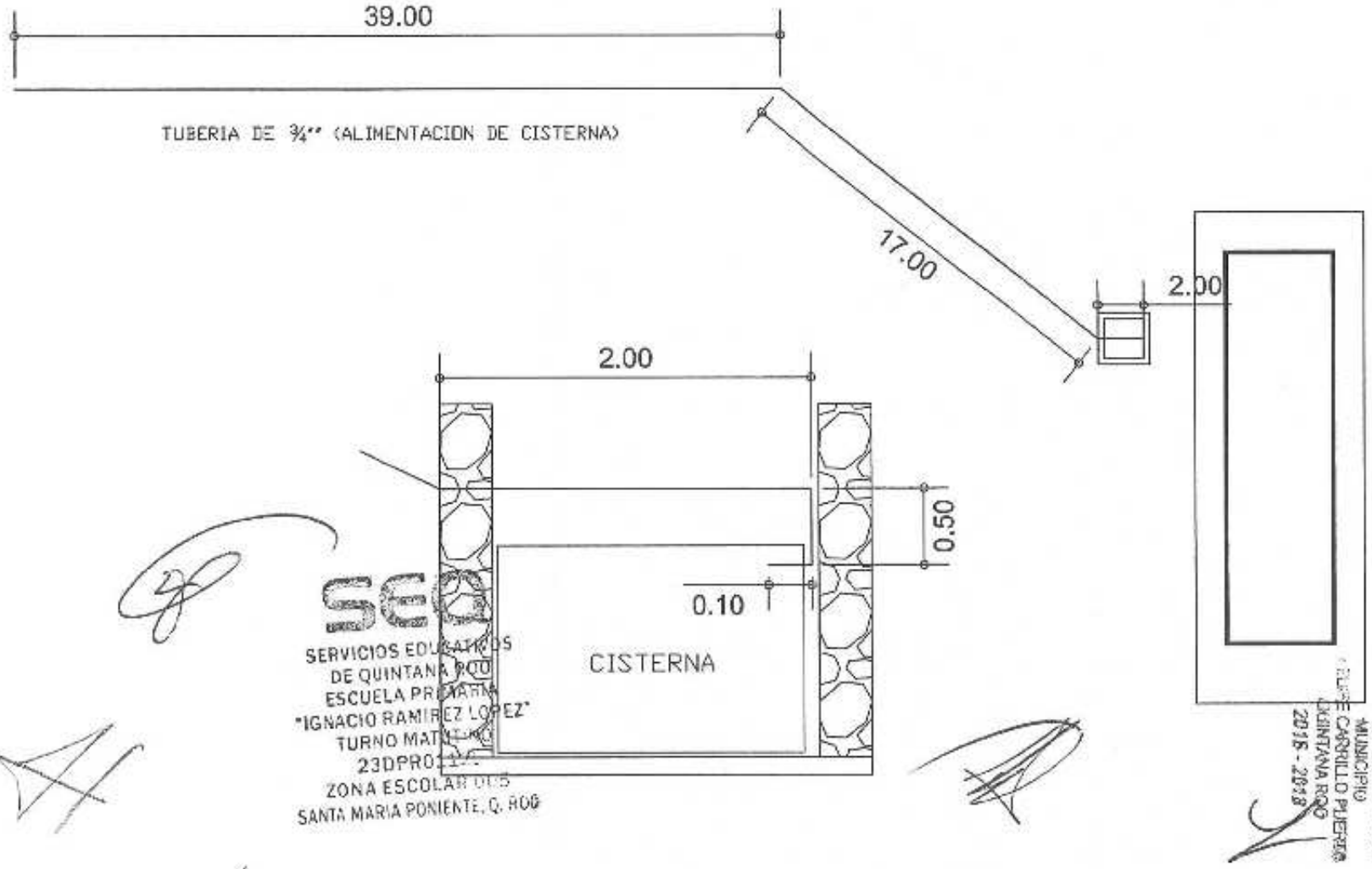

Gracíliana Yam Coh

ACE Fianzas Monterrey

Para verificar los datos de la presente póliza de fianza, usted puede acceder a www.acefianzasmonterrey.com o comunicarse a los teléfonos 01 800 01 825432
VALIDA

POLIZA DE FIANZA BENEFICIARIO

EXPEDICION
07-02-2018

MONTO DE FIANZA	MONEDA	NO. DE FIANZA	INCLUSION	ENDOSO
160,929.46	PESOS	1879481	0	0000

ACE Fianzas Monterrey, S.A., con domicilio en Av. Paseo de la Reforma No. 250 Piso 15 "Torre Niza", Colonia Juárez, Delegación Cuauhtémoc, CP 06600, Ciudad de México, México; en ejercicio de la autorización que le otorgó el Gobierno Federal por conducto de la Secretaría de Hacienda y Crédito Público en los términos de los artículos 11o. y 36o de la Ley de Instituciones de Seguros y de Fianzas se constituye fiadora hasta el monto de: 160,929.46 CIENTO SESENTA MIL NOVECIENTOS VEINTINUEVE PESOS 46/100 M.N.

Por: SERVICIOS DE INGENIERIA OBRAS Y PROYECTOS, S.A. DE C.V.

SUBDELEGACIÓN
SANTA MARIA PONIENTE
MUNICIPIO
FELIPE CARRILLO PUERTO
QUINTANA ROO
2016 - 2018

Ante: A FAVOR DE LA TESORERIA DEL MUNICIPIO DE FELIPE CARRILLO PUERTO, QUINTANA ROO

AFIANZADORA ACE FIANZAS MONTERREY, S.A., CONSTITUYE FIADORA POR LA CANTIDAD DE $ 160,929.46 (SON: CIENTO SESENTA MIL NOVECIENTOS VEINTINUEVE PESOS 46/100 MONEDA NACIONAL), ANTE: Y A FAVOR DE LA TESORERÍA DEL MUNICIPIO DE FELIPE CARRILLO PUERTO, QUINTANA ROO, PARA GARANTIZAR POR SERVICIOS DE INGENIERIA OBRAS Y PROYECTOS, S.A. DE C.V., CON DOMICILIO FISCAL EN LA CALLE SABAN S/N ENTRE JACINTO PAT Y CHILAM BALAM, COLONIA CENTRO, C.P. 77890, JOSE MARIA MORELOS, QUINTANA ROO, CON REGISTRO FEDERAL DE CONTRIBUYENTES No. SIO060124EI6, CONSTITUYE FIANZA POR EL EQUIVALENTE AL DIEZ POR CIENTO DEL MONTO TOTAL EJERCIDO DE LOS TRABAJOS ANTE LA TESORERIA MUNICIPAL DE FELIPE CARRILLO PUERTO, QUINTANA ROO, DE LOS DEFECTOS, VICIOS OCULTOS Y DE CUALQUIER OTRA RESPONSABILIDAD EN QUE HUBIERE INCURRIDO, POR LA EJECUCIÓN TOTAL DE LOS TRABAJOS DE OBRA EN TÉRMINOS DEL CONTRATO DE OBRA PÚBLICA A BASE DE PRECIOS UNITARIOS Y TIEMPO DETERMINADO NUMERO OP-FCP-FISMDF17-LP-43/2017 DE FECHA 21 DE AGOSTO DE 2017 Y CONVENIO MODIFICATORIO NO: CM-01-OP-FCP-FISMDF17-LP-43/2017 DE FECHA 01 DE DICIEMBRE DE 2017, CELEBRADO CON EL H. AYUNTAMIENTO DE FELIPE CARRILLO PUERTO, Q. ROO, REPRESENTADO POR LA C. C.P. PAOLY ELIZABETH PERERA MALDONADO, EN SU CARÁCTER DE PRESIDENTE MUNICIPAL, Y POR LA OTRA PARTE NUESTRO FIADOR SERVICIOS DE INGENIERIA OBRAS Y PROYECTOS, S.A. DE C.V., REPRESENTADO POR EL ING. EDGAR GILBERTO BUENFIL GONZALEZ, EN SU CARÁCTER DE ADMINISTRADOR UNICO, RELATIVO A LA OBRA: CONSTRUCCIÓN DE COMEDOR ESCOLAR EN LA ESCUELA PRIMARIA IGNACIO RAMÍREZ LÓPEZ, EN LA LOCALIDAD DE: SANTA MARÍA PONIENTE, QUINTANA ROO, CON CÉDULA NÚMERO 2IV2328040, SEGUN CARACTERISTICAS Y ESPECIFICACIONES MENCIONADAS EN EL CITADO CONTRATO Y SUS ANEXOS, CON UN IMPORTE TOTAL $ 1,609,294.55 (SON: UN MILLÓN SEISCIENTOS NUEVE MIL DOSCIENTOS NOVENTA Y CUATRO PESOS 55/100 M.N.), CON I.V.A. INCLUIDO; LA PRESENTE FIANZA SE OTORGA DE CONFORMIDAD CON LO ESTIPULADO EN LA LEY DE OBRAS PÚBLICAS Y SERVICIOS RELACIONADOS CON LAS MISMAS DEL ESTADO DE QUINTANA ROO Y SU REGLAMENTO PARA RESPONDER POR LOS DEFECTOS Y VICIOS OCULTOS, ASÍ COMO CUALQUIER OTRA RESPONSABILIDAD EN QUE HUBIEREN INCURRIDO EN LOS TÉRMINOS DEL CONTRATO ANTES CITADO, LA INSTITUCIÓN AFIANZADORA EXPRESAMENTE DECLARA: A) QUE LA FIANZA SE OTORGA ATENDIENDO A LAS ESTIPULACIONES CONTENIDAS EN EL CONTRATO DE OBRA PÚBLICA A BASE DE PRECIOS UNITARIOS Y TIEMPO DETERMINADO PARA RESPONDER POR LOS DEFECTOS Y VICIOS OCULTOS DERIVADOS DE LA EJECUCIÓN TOTAL DE LOS TRABAJOS OBJETO DE ESTE CONTRATO Y CONVENIO MODIFICATORIO. B) QUE LA FIANZA ESTARÁ EN VIGOR HASTA UN AÑO DESPUÉS DE LA FECHA DEL ACTA DE ENTREGA-RECEPCIÓN DE LOS TRABAJOS OBJETO DEL CONTRATO Y CONVENIO MODIFICATORIO, SALVO QUE EXISTA INCONFORMIDAD DEL H. AYUNTAMIENTO, EN CUYO CASO LA VIGENCIA SE PRORROGARA HASTA LA RECEPCIÓN TOTAL DE LOS TRABAJOS Y A SATISFACCIÓN DEL H. AYUNTAMIENTO, C) LA FIANZA RESPONDE DE LOS DEFECTOS Y VICIOS OCULTOS DERIVADOS DE LA EJECUCIÓN TOTAL DE LOS TRABAJOS MATERIA DEL CONTRATO Y CONVENIO MODIFICATORIO, AUN CUANDO PARTE DE ELLOS SE SUBCONTRATEN DE CONFORMIDAD CON LA AUTORIZACIÓN DEL H. AYUNTAMIENTO. D) QUE PARA CANCELAR ESTA FIANZA SERÁ REQUISITO INDISPENSABLE LA AUTORIZACIÓN EXPRESA Y POR ESCRITO DEL H. AYUNTAMIENTO. E) LA INSTITUCIÓN AFIANZADORA SE SOMETE EXPRESAMENTE AL PROCEDIMIENTO DE TRÁMITE DE LAS RECLAMACIONES DE PAGO QUE DERIVEN DE LAS DISPOSICIONES CONTENIDAS EN LOS ARTÍCULOS 174, 178, 279, 280, 282 Y 283 DE LA LEY DE INSTITUCIONES DE SEGUROS Y FIANZAS OTORGA SU CONSENTIMIENTO EN LO REFERENTE AL ARTICULO 119 DE LA LEY FEDERAL DE INSTITUCIONES DE FIANZAS EN VIGOR. F) NO SE CONSIDERARA NOVACIÓN LA CELEBRACIÓN DE UN CONVENIO DE TERMINACIÓN ANTICIPADA O RESCISIÓN DEL CONTRATO.

---------- FIN DE TEXTO ----------

SERVICIOS EDUCATIVOS
DE QUINTANA ROO
ESCUELA PRIMARIA
TURNO MATUTINO
23DPR0112I
ZONA ESCOLAR 005
SANTA MARIA PONIENTE, Q. ROO

Expedido en: OFICINA: 00353; CHETUMAL, QUINTANA ROO

ACE Fianzas Monterrey, S.A. SE SUJETA A LA LEY DE INSTITUCIONES DE SEGUROS Y DE FIANZAS Y EN ESPECIAL A LAS DISPOSICIONES CONTENIDAS EN EL CAPITULO DE PROCEDIMIENTOS PARA LA INTERPRETACION Y CUMPLIMIENTO DE LA(S) OBLIGACION(ES) QUE ESTA POLIZA CONSIGNA.

VERONICA MOZANO CARRILLO
LOCV740204P1

FIRMA DIGITAL

ACE Fianzas Monterrey, S.A. POR NINGÚN MOTIVO O CIRCUNSTANCIA ACEPTARÁ PAGOS EN EFECTIVO. EN TODO CASO, LOS PAGOS DEBERÁN HACERSE A TRAVÉS DE SUCURSALES BANCARIAS. EN CASO DE SER PAGO MEDIANTE CHEQUES, ÉSTE DEBERÁ SER NOMINATIVO Y A FAVOR DE ACE Fianzas Monterrey, S.A. CUALQUIER PAGO QUE CONTRAVENGA LO ANTERIOR NO SERÁ RECONOCIDO POR ESTA INSTITUCIÓN DE FIANZAS.

Firma Digital:

ESTE DOCUMENTO NO ESTÁ VÁLIDO SI PRESENTA TACHADURAS O ENMENDADURAS.
MIEMBRO DE LA ASOCIACIÓN MEXICANA DE INSTITUCIONES DE GARANTÍAS, A.C.
R.F.C. FMO030603P81 ACE Fianzas Monterrey, S.A.

Consulte nuestro aviso de privacidad en: www.acefianzasmonterrey.com

LINEA DE VALIDACION
0919 0C84 B1

Este documento es una representación gráfica de una póliza emitida en términos de las disposiciones en materia de Comercio Electrónico previstas dentro del Código de Comercio Vigente.

"En cumplimiento a lo dispuesto en los artículos 209 y 210, de la Ley de Instituciones de Seguros y de Fianzas, esta documentación contractual quedó registrada ante la Comisión Nacional de Seguros y Fianzas, a partir del día 01 de Marzo de 2016, con el número CNSF-F0009-0039-2016 y se vincula a la documentación contractual que ACE Fianzas Monterrey, S.A. ya tiene registrada para uso general de todos los tipos de fianza, misma que será aplicable independientemente del producto específico de que se trate."

Garantizan la buena calidad de las Obras, Bienes o Servicios entregados, por un tiempo determinado y en su caso la reparación de los vicios ocultos que resultaren a cargo del fiado, bajo los términos y especificaciones estipulados en los documentos fuente afianzados, celebrados entre el Fiado y el Beneficiario.

1. Los términos de esta póliza deben ser claros y precisos en los que conteng con exactitud el monto de la Fianza, nombre completo y domicilios DEL (LOS) BENEFICIARIOS (S) y EL DE (LOS FIADO(S), la obligación principal afianzada, vigencia, forma en que el BENEFICIARIO (S) deberá de acreditar el incumplimiento, demás cláusulas que deberán regir la póliza y firma del representante de la Institución. Art. 166 de la Ley de Instituciones de Seguros y de Fianzas. (LISF).

2. El original de la póliza y sus documentos relacionados, tales como aumento o disminución de su monto, las prórrogas de su vigencia o cualquier otra modificación deberá (n) conservarlos EL (LOS) BENEFICIARIO(S) y deberá presentarlos para el ejercicio de sus derechos ante la Afianzadora. Art. 279 de la LISF.

3. Los derechos y obligaciones derivadas de esta Fianza se reputan actos de comercio para todos los que en ella intervengan, sea como BENEFICIARIO(S), FIADO(S), SOLICITANTE(S), CONTRAFIADOR(ES) U OBLIGADO(S) SOLIDARIO(S), con excepción de la garantía hipotecaria que por la Fianza haya otorgado, y estarán regidos por la LISF y en lo que no prevea por la legislación mercantil y por el Título Décimo tercero de la Parte Segunda del Libro Cuarto del Código Civil Federal (C.C.F.), relativo a la Fianza civil. Art. 32 y 183 LISF.

4. El fiado de la póliza no debe contradecir las limitaciones que en la misma se establezcan.

5. La Fianza contenida en esta póliza es nula si garantiza el pago de títulos de crédito o préstamos en dinero.

6. La Afianzadora está excluida de los beneficios de orden y excusión a los que se refieren los Arts. 2814 y 2815 del C.C.F. La Fianza no se extinguirá aun cuando el Acreedor no requiera judicialmente AL (LOS) DEUDOR(ES) FIADO(S) el cumplimiento de la obligación principal afianzada o dejare de promover sin causa justificada en el Juicio promovido en su contra. Art. 178 de la LISF.

7. La obligación de la Afianzadora contraída en esta póliza se extinguirá si EL (LOS) ACREEDOR(ES) O BENEFICIARIO(S) concede(n) AL (LOS) FIADO(S) prórroga o espera sin consentimiento por escrito de la Afianzadora. Art. 179 de la LISF.

8. La novación de la obligación principal afianzada extinguirá la Fianza si la Afianzadora no da su consentimiento para esa novación y para garantizar con la misma Fianza la obligación novada. Art. 2220 del C.C.F.

9. La quita o pago parcial de la obligación principal afianzada reduce la Fianza en la misma proporción y la extingue si por esa causa dicha obligación principal fiada queda sujeta a nuevos gravámenes y condiciones. Art. 2847 del C.C.F.

10. Las acciones de los Beneficiarios de la fianza en contra de la Afianzadora tratándose de fianzas de vigencia determinada, caducan en 180 días naturales contados desde el día en que se haya hecho exigible la obligación por incumplimiento del fiado o bien, desde el día estipulado en la póliza (tratándose de fianzas de vigencia determinada o indeterminada); o bien, desde el día siguiente de aquél en que haya expirado la vigencia de la fianza (cuando la misma se haya emitido por tiempo determinado). Tratándose de fianzas otorgadas a favor de la Federación, del Distrito Federal, de los Estados y de los Municipios, el plazo de caducidad será de tres años, conforme se dispone por el artículo 174 de la LISF. Una vez presentada la reclamación, habrá nacido el derecho del beneficiario para hacer efectiva la póliza, el cual quedará sujeto a la prescripción prevista por el artículo 175 de la LISF. La Afianzadora se liberará por prescripción cuando transcurra el plazo legal para que prescriba la obligación o el de tres años, lo que resulte menor. Cualquier solicitud de pago hecha por el beneficiario a la afianzadora, interrumpe la prescripción salvo que resulte improcedente.

11. Cuando la fianza sea a favor de Beneficiarios particulares deberán presentar sus reclamaciones por responsabilidades derivadas de los derechos y obligaciones que consten en la póliza de fianza respectiva, directamente ante la Afianzadora. En caso que ésta no le dé contestación dentro del término legal o que exista inconformidad respecto de la resolución emitida por la misma, el Beneficiario podrá, a su elección, hacer valer sus derechos ante la Comisión Nacional para la Protección y Defensa de los Usuarios de Servicios Financieros o bien ante los Tribunales Federales o Comunes en términos de los dispuesto por los artículos 279 y 280 de la LISF. Independientemente de ello, para los casos de consultas o reclamaciones, los Solicitantes, Fiados u Obligados Solidarios, podrán acudir ante la Unidad Especializada de Atención de Consultas y Quejas de ACE Fianzas Monterrey, S.A., llamada Área de Atención Personalizada a Clientes (APC).

12. Los Beneficiarios deberán presentar su reclamación por escrito ante la Afianzadora requiriendo el pago de la fianza, acompañando la documentación y demás elementos que sean necesarios para demostrar la existencia y exigibilidad de la obligación garantizada por la fianza en su oficina matriz, sucursales y oficinas de servicio quien dispondrá de un plazo de 30 días contados a partir de la fecha en que fue integrada la reclamación, para proceder a su pago o en su caso, para comunicar por escrito al Beneficiario las razones, causas o motivos de su improcedencia. Art. 279 de la LISF. Lo anterior sin perjuicio del plazo para solicitar documentación adicional.

13. En términos del artículo 166 de la LISF, salvo pacto en contrario en el texto de la póliza de fianza, el incumplimiento de la obligación se acreditará acompañando al escrito de reclamo, la documentación y demás elementos que sean necesarios para demostrar la existencia y exigibilidad de la obligación garantizada en términos del artículo 279 de la LISF. En caso de que el Beneficiario sea la Federación, el Distrito Federal, los Estados y los Municipios, se deberá observar lo previsto en las disposiciones legales, reglamentarias y administrativas aplicables.

14. Las fianzas que se emitan en moneda extranjera, se sujetarán a las disposiciones del TITULO 19, CAPÍTULO 19.2 de la Circular Única de Seguros y Fianzas, mismas que estén a disposición del fiado y del Beneficiario en el sitio www.cnsf.gob.mx/CUSFELECTRONICA/CUSF/CUSF19_2 y que se tienen por reproducidas como si a la letra se insertase.

15. Si la Fianza es a favor de la Federación, del Distrito Federal de los Estados y de los Municipios, su procedimiento de cobro se hará conforme al Art. 282 de la LISF.

16. Si la Afianzadora no cumple con las obligaciones asumidas en la póliza al hacerse exigibles, estará obligada, aun cuando la reclamación sea extrajudicial, a cubrir su obligación de acuerdo a lo siguiente: Las obligaciones en moneda nacional se denominarán en unidades de inversión, a partir de la fecha de su exigibilidad, de acuerdo con el Art. 283 de la LISF y su pago se hará en moneda nacional al valor que dichas unidades de inversión tengan a la fecha en que se efectúe el mismo. Al respecto, la Afianzadora pagará un interés moratorio sobre la obligación denominada en unidades de inversión conforme a los dispuesto en el párrafo anterior, cuya tasa será igual al resultado de multiplicar por 1.25 el costo de captación a plazo de pasivos denominados en unidades de inversión de las Instituciones de Banca Múltiple del país, publicado por el Banco de México en el Diario Oficial de la Federación, correspondiente a cada uno de los meses en que exista mora. Los intereses moratorios se generarán por día, a partir de la fecha del vencimiento de los plazos referidos y hasta el día en que se efectúe el pago. Para su cálculo, las tasas de referencia a que se refiere este artículo deberán dividirse entre trescientos sesenta y cinco y multiplicar el resultado por el número de días correspondientes a los meses en los que persista el incumplimiento.

17. La Afianzadora podrá constituirse en parte y gozará de todos los derechos inherentes a ese carácter en los negocios de cualquier índole y en los procesos, juicios u otros procedimientos Judiciales en los cuales haya otorgado esta Fianza en todo lo que se relacione a las responsabilidades que de ésta derive, así como en los procesos que se sigan al Fiado por las responsabilidades que haya garantizado. A petición de parte, la Afianzadora será llamada a dicho proceso o juicio para que éste a sus resultas. Art. 287 de la LISF.

18. Las autoridades federales, del Distrito Federal, de los Estados y de los Municipios, deberán informar, a solicitud de la Afianzadora, sobre la situación del asunto, ya sea judicial, administrativo o de otra naturaleza, para el que se haya otorgado la fianza y resolver, dentro de los treinta días siguientes a su recepción, las solicitudes de cancelación de la Fianza. Art. 293 de la LISF.

19. La Afianzadora se considera de acreditada solvencia por las Fianzas que expida Art. 16 de la LISF.

20. Al admitir las fianzas las Autoridades Federales y Locales no podrán calificar la solvencia de las instituciones, ni exigir su comprobación o la constitución de garantías que las respalden. Art. 18 de la LISF.

21. Ninguna autoridad fijará mayor importe a las Fianzas que otorguen las Afianzadoras autorizadas por el Gobierno Federal que el señalado para depósitos en efectivo u otras formas de garantía. Art. 18 de la LISF.

22. El pago de la Fianza, subroga a la Afianzadora en todos los derechos acciones y privilegios de (los) acreedor(es) a quien(es) se le(s) haya pagado, relacionados con la obligación afianzada. La Fianza se extinguirá si por culpa o negligencia del (los) acreedor(es) la Afianzadora no puede subrogarse en esos derechos acciones y privilegios en contra de su(s) deudores FIADO(S) Art. 177 de la LISF y 2830 y 2845 del C.C.F.

23. Las reclamaciones a esta fianza incluirán: fecha de reclamo, número de fianza, fecha de expedición de la fianza, monto de la fianza, nombre o denominación del fiado y del beneficiario, del representante, en su caso, domicilio del beneficiario para oír y recibir notificaciones, descripción de obligación garantizada, referencia del contrato fuente, descripción del incumplimiento que motiva la reclamación acompañando la documentación soporte, y el importe originalmente reclamado, que nunca podrá ser superior al monto de la fianza (CUSF Capítulo 4.2.8 fracción VIII).

SERVICIOS EDUCATIVOS DE QUINTANA ROO
ESCUELA PRIMARIA
"IGNACIO RAMIREZ LOPEZ"
TURNO MATUTINO
23DPR0122L
ZONA ESCOLAR 005
SANTA MARIA PONIENTE, Q. ROO

SUBDELEGACIÓN
SANTA MARIA PONIENTE
MUNICIPIO
FELIPE CARRILLO PUERTO
QUINTANA ROO
2016 - 2019

*En cumplimiento a lo dispuesto en los artículos 209 y 210, de la Ley de Instituciones de Seguros y de Fianzas, esta documentación contractual quedó registrada ante la Comisión Nacional de Seguros y Fianzas, a partir del día 01 de Marzo de 2016, con el número CNSF-F0009-0080-2016 y se vincula a la documentación contractual que ACE Fianzas Monterrey, S.A. ya tiene registrada para uso general de todos los tipos de fianza, misma que será aplicable independientemente del producto específico de que se trata."